SOLO 07

ML MEBLE Sp. z.o.o.
Liw, ul. Zawadzka 14;
07-100 Węgrów; POLAND
www.mlmeble.pl, info@mlmeble.pl

PL - Instrukcja montażu, bezpieczeństwa i utylizacji mebla. / BG - Инструкции за монтаж, безопасност и изхвърляне на мебелите. / CZ - Pokyny pro montáž, bezpečnost a likvidaci nábytku. / DE - Hinweise zur Montage, Sicherheit und Entsorgung der Möbel. / EN - Instructions for assembly, safety and disposal of the furniture. / ES - Instrucciones de montaje, seguridad y eliminación del mobiliario. / EST - Juhised mööbli kokkupanekuks, ohutuseks ja utiliseerimiseks. / FR - Instructions pour le montage, la sécurité et l'élimination des meubles. / HR - Upute za montažu, sigurnost i zbrinjavanje namještaja. / HU - A bútorok összeszerelésére, biztonságára és ártalmatlanítására vonatkozó utasítások. / I - Istruzioni per il montaggio, la sicurezza e lo smaltimento dei mobili / LT - Baldų surinkimo, saugos ir utilizavimo instrukcijos. / LV - Norādījumi par mēbeļu montāžu, drošību un utilizāciju / NL - Instructies voor montage, veiligheid en afvoer van het meubilair. / P - Instruções de montagem, segurança e descarte dos móveis. / RO - Instructiuni pentru asamblarea, siguranta si eliminarea mobilierului. / RU - Инструкция по сборке, безопасности и утилизации мебели. / SE - Instruktioner för montering, säkerhet och kassering av möblerna. / SK - Návod na montáž, bezpečnosť a likvidáciu nábytku. / SLO - Navodila za montažo, varnost in odlaganje pohištva. / SRB - Упутство за монтажу, безбедност и одлагање намештаја. / TR - Mobilyaların montajı, güvenliği ve imhasına ilişkin talimatlar. / UKR - Інструкція з монтажу, безпеки та утилізації меблів.

PL - Przed rozpoczęciem zapoznać się z instrukcją montażu / BG - Преди да започнете се отнасят към инструкциите за инсталиране / CZ - Před zahájením naleznete v montážním návodu / DE - Vor die montage, bitte beiliegende anweisungen folgen / EN - Before starting, refer to the assembling advice in annex / ES - Antes de comenzar referirse a las instrucciones de instalación / EST - Enne käivitamist vaadake paigaldusjuhiseid / FR - Avant de commencer, se reporter aux conseils de montage en annexe / HR - Prije početka pogledajte upute za instalaciju / HU - Megkezdése előtt olvassa el a telepítési utasításokat / I - Avanti di comminciare, riportate agli consigli di montaggio / LT - Prieš pradedant kreiptis į montavimo instrukcija / LV - Pirms sākt montāžu, iepazīties ar instrukciju / NL - Voordat u begint Zie de installatie-instructies / P - Antes de começar a consultar as instruções de instalação / RO - Înainte de a începe să consultați instrucțiunile de instalare / RU - Перед началом обратитесь к инструкции по установке / S - Innan du börjar se Installationsanvisningen / SK - Pred začatím nájdete v montážnom návode / SLO - Pred začetkom glejte navodila za namestitev / SRB - Пре почетка погледајте упутства за инсталацију / TR - Kuruluma basl madan once, montaj talimatnamesini sirasiyla takip edin. / UKR - Перед початком зверніться до інструкції з установки /

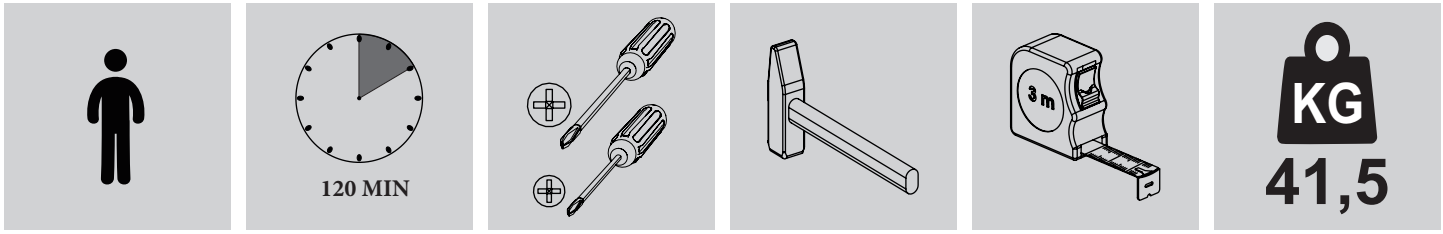

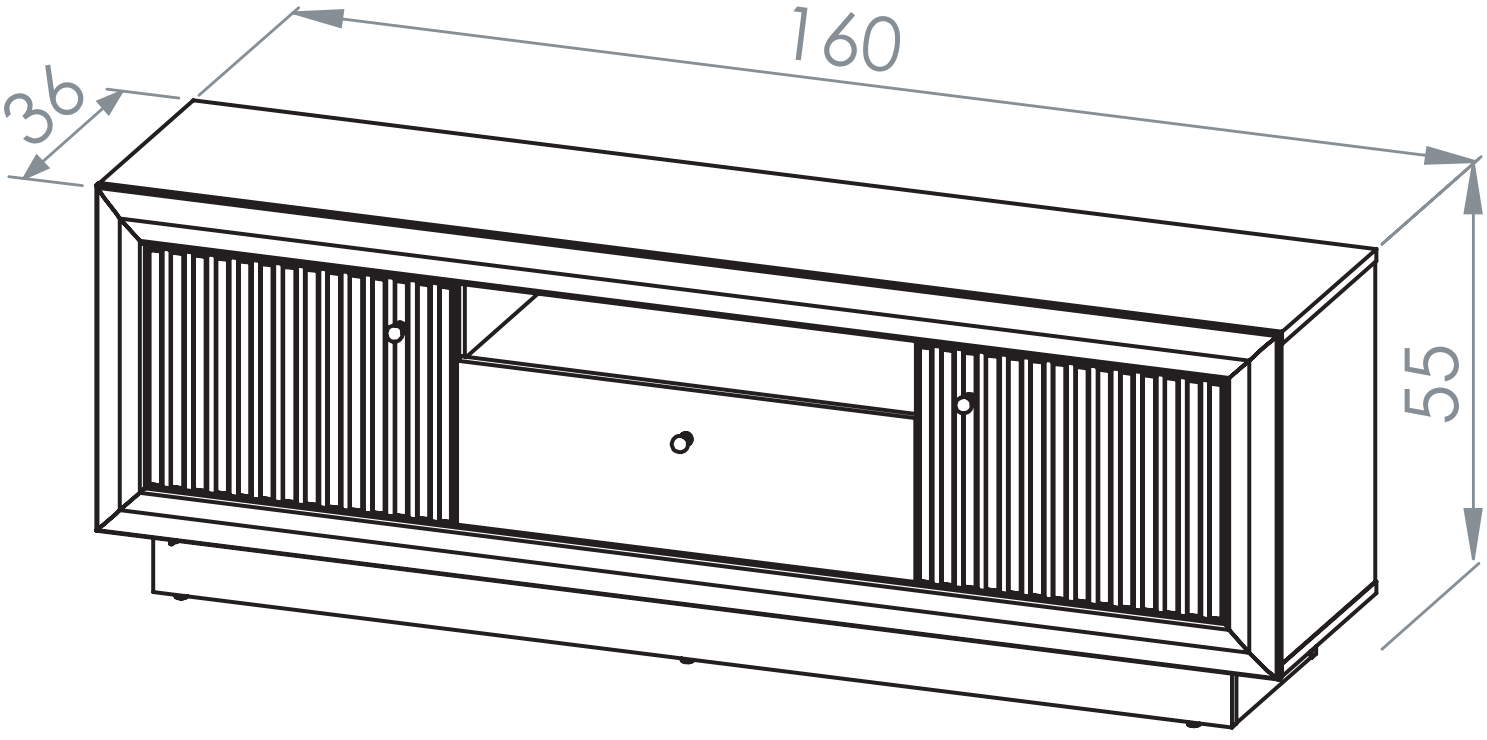

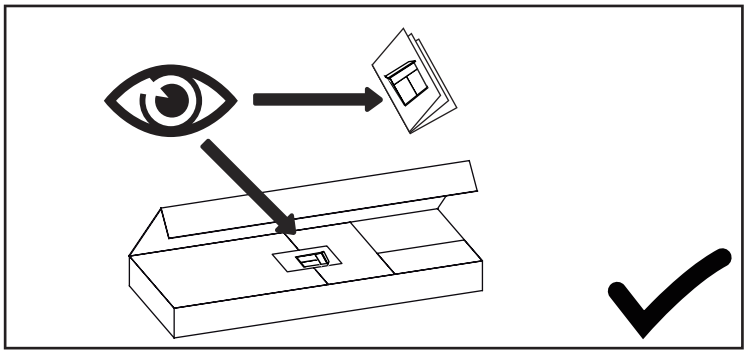

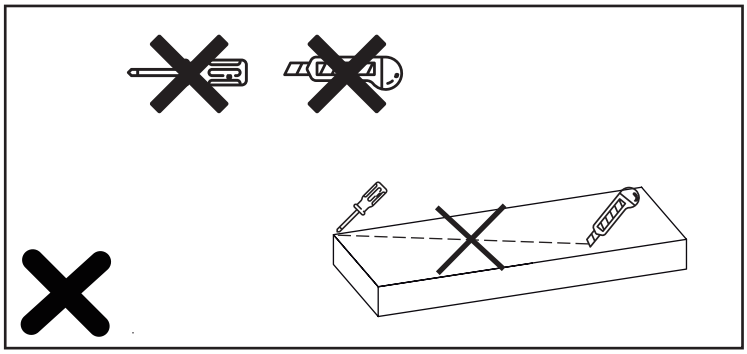

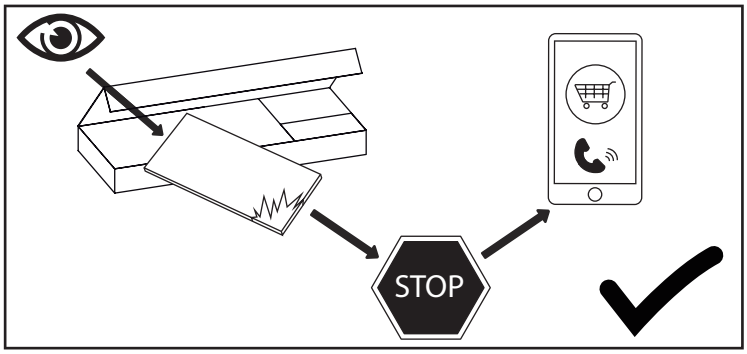

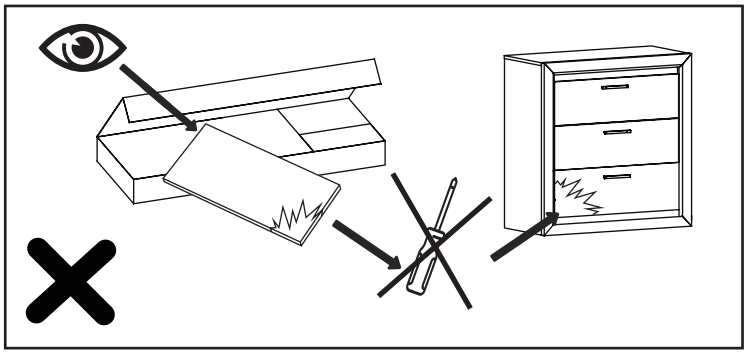

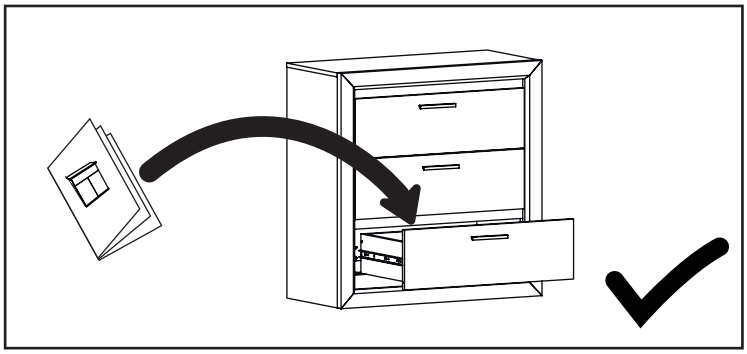

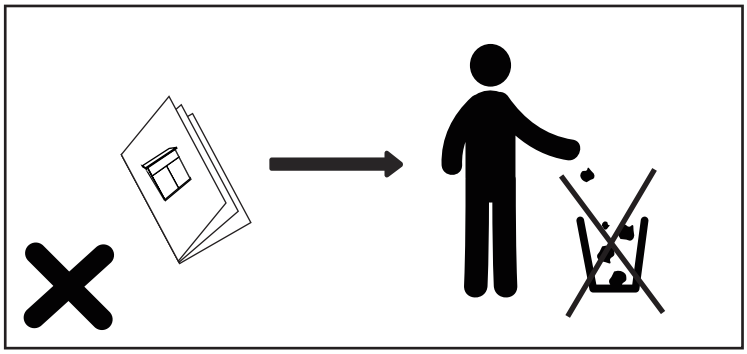

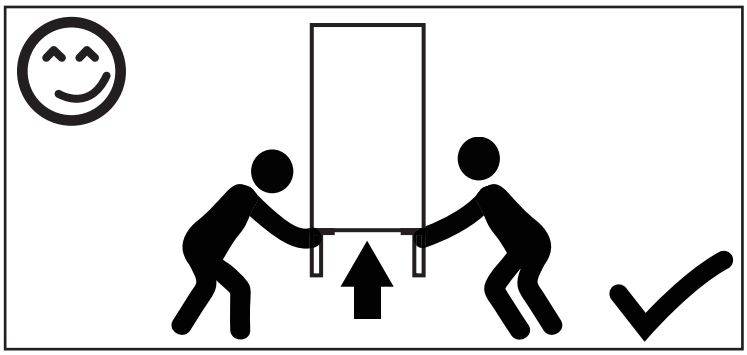

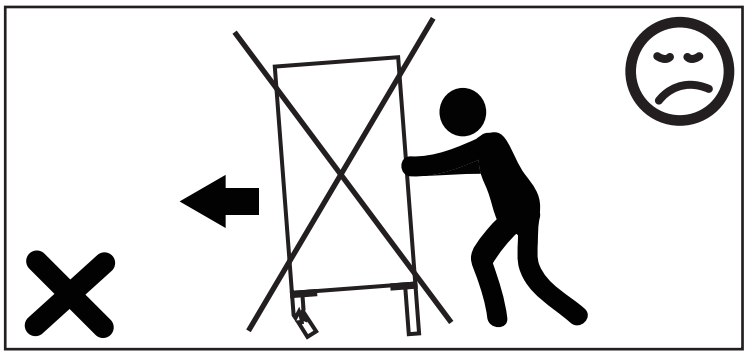

PL - Zachowaj w razie reklamacji !!! / BG - Пазете в случай на рекламация !!! / CZ - Uchovávejte pro případ stížnosti !!! / DE - Bewahren Sie das Etikett für Reklamationen !!! / ENG - Keep the label for complaints !!! / ES - Conservar en caso de reclamación !!! / EST - Kaebuse korral hoidke alles !!! / FR - Conserver en cas de réclamation !!! / HR - Zadržite u slučaju prigovora !!! / HU - Tartsa fenn panasz esetén !!! / IT - Conservare in caso di reclamo !!! / LT - Laikykite skundo atveju !!! / LV - Saglabājiet sūdzības gadījumā !!! / NL - Bewaren in geval van een klacht !!! / PO - Guarde em caso de reclamação !!! / RO - Păstrați în cazul unei reclamații !!! / RU - Сохранить в случае рекламации !!! / S - Förvara vid klagomål !!! / SK - Majte v prípade reklamácie !!! / SLO - Hranite v primeru pritožbe !!! / SRB - Задржите у случају жалбе !!! / TR - Şikayet durumunda saklayın !!! / UKR - Зберігати у разі скарги !!!

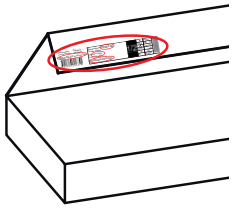

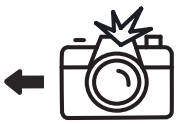

Data produkcji: Pakujący
Lot of production Packager
0000-00-00 xxx/xxx/xxx

Nazwa wyrobu: XXXXX 00
Product name:
Kolor: XXX XXXXX
Color: XXX XXXX
0XXXX00-000-0/0

1/2

☒	Brutto/gross	
00.0	00	KG
☒	netto/net	
000		KG
☒	m^3	
0	0.000	

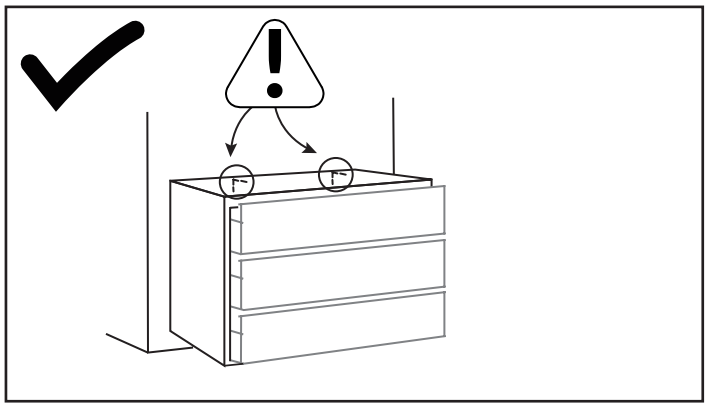

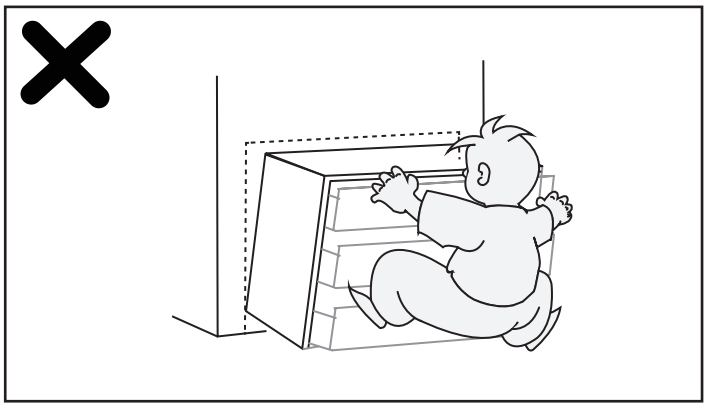

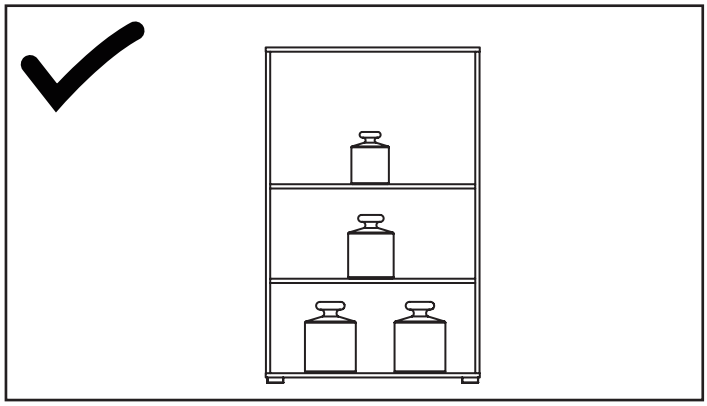

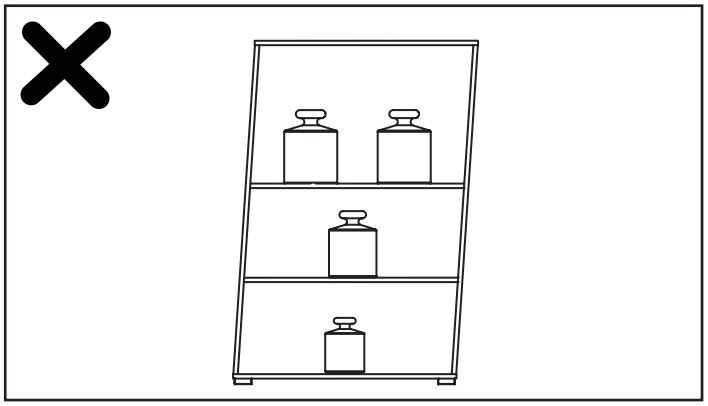

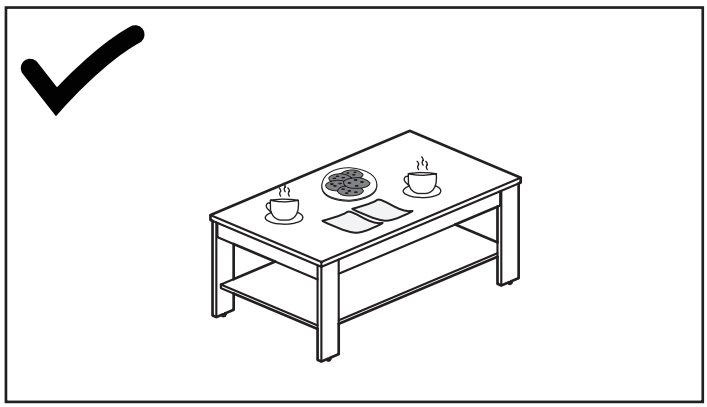

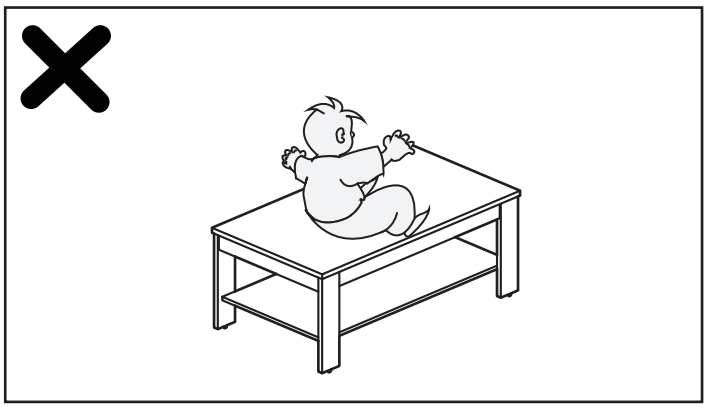

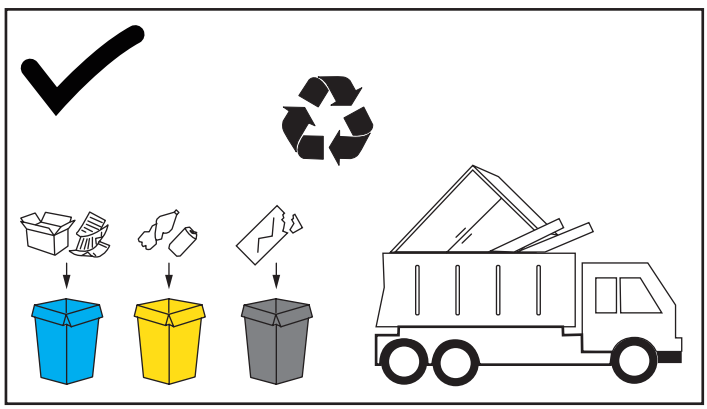

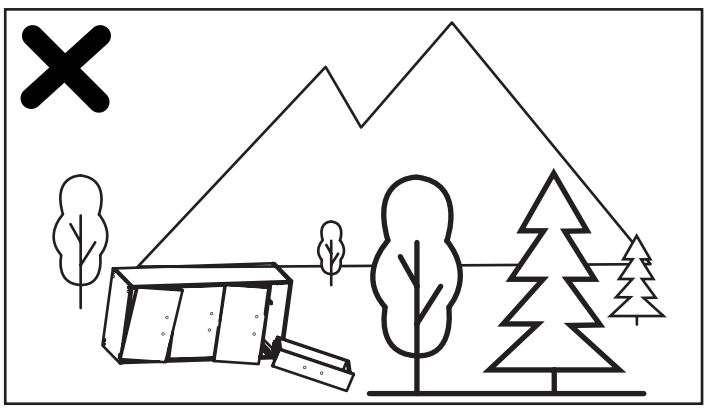

PL –
Meble zawierające płyty drewnopochodne (np. płyta wiórowa, płyty z włókien) oraz elementy typu kleje używane podczas montażu, mogą emitować do powietrza nieznaczne ilości substancji używanych w procesach produkcyjnych lub samodzielnym montażu. Dlatego po zamontowaniu mebla zaleca się regularne wietrzenie pomieszczenia, w którym znajduje się mebel, do czasu wyeliminowania zapachu.

BG –
Мебелите, съдържащи плоскости на дървесна основа (напр. плочи от дървесни частици, плочи от дървесни влакна), и компоненти като лепила, използвани при сглобяването, могат да отделят малки количества вещества във въздуха, които се използват в производствените процеси или при самостоятелното сглобяване. Поради това, след като мебелите са сглобени, е препоръчително редовно да се проветрява помещението, в което се намират мебелите, докато миризмата бъде премахната.

CZ –
Nábytek obsahující desky na bázi dřeva (např. dřevotřískové desky, dřevovláknité desky) a komponenty, jako jsou lepidla používaná při montáži, mohou do ovzduší uvolňovat malá množství látek, které se používají při výrobních procesech nebo při vlastní montáži. Proto se po sestavení nábytku doporučuje pravidelně větrat místnost, ve které je nábytek umístěn, dokud se zápach neodstraní.

DE –
Möbel, die Holzwerkstoffe (z. B. Spanplatten, Faserplatten) und Komponenten wie Klebstoffe enthalten, die bei der Montage verwendet werden, können geringe Mengen von Stoffen in die Luft abgeben, die bei der Herstellung oder Selbstmontage verwendet werden. Daher ist es ratsam, den Raum, in dem sich die Möbel befinden, nach der Montage regelmäßig zu lüften, bis der Geruch beseitigt ist.

EN –
Furniture containing wood-based panels (e.g., particleboard, fiberboard) and elements such as adhesives used during assembly, may emit into the air insignificant amounts of substances used in manufacturing processes or self-assembly. Therefore, after assembling the furniture, it is recommended to regularly ventilate the room where the furniture is located until the smell is eliminated.

ES –
Los muebles que contienen paneles a base de madera (por ejemplo, tableros de partículas, tableros de fibras) y componentes como los adhesivos utilizados durante el montaje, pueden emitir pequeñas cantidades de sustancias al aire, que se utilizan en los procesos de producción o en el automontaje. Por lo tanto, una vez montado el mueble, es aconsejable ventilar regularmente la habitación en la que se encuentra hasta que se haya eliminado el olor.

EST –
Mööbel, mis sisaldab puidupõhiseid plaate (nt puitlaastplaat, puitkiudplaat) ja komponendid, nagu kokkupanekul kasutatavad liimid, võivad eraldada õhku väikese koguse aineid, mida kasutatakse tootmisprotsessis või isekujundamisel. Seetõttu on soovitatav pärast mööbli kokkupanekut regulaarselt ventileerida ruumi, kus mööbel asub, kuni lõhn on kadunud.

FR –
Les meubles contenant des panneaux à base de bois (p. ex. panneaux de particules, panneaux de fibres) et des composants tels que les adhésifs utilisés lors de l'assemblage peuvent émettre de petites quantités de substances dans l'air, qui sont utilisées dans les processus de production ou d'auto-assemblage. Par conséquent, une fois le meuble monté, il est conseillé d'aérer régulièrement la pièce dans laquelle se trouve le meuble jusqu'à ce que l'odeur soit éliminée.

HR –
Namještaj koji sadrži ploče na bazi drva (npr. iverica, vlaknaste ploče) i elemente poput ljepila koji se koriste tijekom sastavljanja mogu emitirati male količine tvari koje se koriste u proizvodnim procesima ili samosastavljanju u zrak. Stoga se nakon postavljanja namještaja preporuča redovito provjetravati prostoriju u kojoj se namještaj nalazi dok se neugodni mirisi ne uklone.

HU –
A fa alapú lapokat (pl. forgácslapot, farostlemezt) tartalmazó bútorok és az olyan összetevők, mint az összeszerelés során használt ragasztók, kis mennyiségű anyagot juttathatnak a levegőbe, amelyeket a gyártási folyamatok vagy az önszerelés során használnak fel. Ezért a bútor összeszerelése után célszerű rendszeresen szellőztetni a helyiséget, amelyben a bútor található, amíg a szag megszűnik

ITA –
I mobili contenenti pannelli a base di legno (ad es. pannelli di particelle, pannelli di fibra) e componenti come gli adesivi utilizzati durante l'assemblaggio, possono emettere nell'aria piccole quantità di sostanze utilizzate nei processi di produzione o di auto-assemblaggio. Pertanto, una volta assemblati i mobili, si consiglia di ventilare regolarmente la stanza in cui si trovano i mobili fino all'eliminazione dell'odore

LV –
Mēbeles, kuru sastāvā ir koksnes paneļi (piemēram, skaidu plātnes, kokskaidu plātnes, kokšķiedru plātnes) un sastāvdaļas, piemēram, montāžas laikā izmantotās līmes, var emitēt gaisā nelielu daudzumu vielu, kas tiek izmantotas ražošanas vai pašmontāžas procesos. Tāpēc pēc mēbeļu montāžas ieteicams regulāri vēdināt telpu, kurā atrodas mēbeles, līdz smaka ir novērsta.

LT –
Baldai, kurių sudėtyje yra medienos plokščių (pvz., medienos drožlių plokštės, plaušų plokštės) ir sudedamųjų dalių, pavyzdžiui, klijų, naudojamų surinkimo metu, į orą gali išsiskirti nedideli kiekiai medžiagų, naudojamų gamybos procesuose arba savęs surinkimo metu. Todėl surinkus baldus patartina reguliariai vėdinti patalpą, kurioje yra baldai, kol kvapas bus pašalintas.

NL –
Meubels die platen op houtbasis bevatten (bv. spaanplaat, vezelplaat) en componenten zoals lijmen die tijdens de assemblage worden gebruikt, kunnen kleine hoeveelheden stoffen in de lucht afgeven die worden gebruikt tijdens productieprocessen of zelfmontage. Daarom is het raadzaam om de ruimte waarin de meubels staan na montage regelmatig te ventileren totdat de geur is verdwenen

PT –
Os móveis que contêm painéis à base de madeira (por exemplo, painéis de partículas, painéis de fibras) e componentes como as colas utilizadas durante a montagem podem emitir pequenas quantidades de substâncias para o ar, que são utilizadas nos processos de produção ou de auto-montagem. Por conseguinte, após a montagem dos móveis, é aconselhável ventilar regularmente a divisão onde se encontram os móveis até que o cheiro seja eliminado.

RO –
Mobila care conține panouri pe bază de lemn (de exemplu, plăci aglomerate, plăci din fibre) și componente precum adezivii utilizați în timpul asamblării pot emite în aer cantități mici de substanțe care sunt utilizate în procesele de producție sau autoasamblare. Prin urmare, odată ce mobila a fost asamblată, este recomandabil să se ventileze în mod regulat încăperea în care se află mobila până la eliminarea mirosului.

RU –
Мебель, содержащая древесные плиты (например, ДСП, ДВП) и такие компоненты, как клей, используемый при сборке, может выделять в воздух небольшое количество веществ, которые используются в процессе производства или самостоятельной сборки. Поэтому после сборки мебели рекомендуется регулярно проветривать помещение, в котором она находится, до устранения запаха.

SE –
Möbler som innehåller träbaserade skivor (t.ex. spånskivor, fiberskivor) och komponenter som lim som används vid montering kan avge små mängder ämnen till luften som används i produktionsprocesser eller vid självmontering. När möblerna har monterats är det därför lämpligt att regelbundet ventilera det rum där möblerna finns tills lukten har försvunnit.

SK –
Nábytok obsahujúci dosky na báze dreva (napr. drevotrieskové dosky, drevovláknité dosky) a komponenty, ako sú lepidlá používané pri montáži, môžu do ovzdušia emitovať malé množstvá látok, ktoré sa používajú vo výrobných procesoch alebo pri vlastnej montáži. Preto sa po zmontovaní nábytku odporúča pravidelne vetrať miestnosť, v ktorej sa nábytok nachádza, až do odstránenia zápachu.

SLO –
Pohištvo, ki vsebuje plošče na osnovi lesa (npr. iverne plošče, vlaknene plošče), in komponente, kot so lepila, ki se uporabljajo pri sestavljanju, lahko v zrak oddajajo majhne količine snovi, ki se uporabljajo v proizvodnih postopkih ali pri samosestavljanju. Zato je po sestavljanju pohištva priporočljivo redno prezračevati prostor, v katerem je pohištvo, dokler se vonj ne odpravi.

SRB –
Намештај који садржи плоче на бази дрвета (нпр. иверице, плоче од влакана) и елементе као што су лепкови који се користе током монтаже могу емитовати мале количине супстанци које се користе у производним процесима или самомонтажи у ваздух. Због тога се након уградње намештаја препоручује редовно проветравање просторије у којој се налази намештај док се мирис не елиминише.

TR –
Ahşap bazlı paneller (örn. yonga levha, lif levha) ve montaj sırasında kullanılan yapıştırıcılar gibi bileşenler içeren mobilyalar, üretim süreçlerinde veya kendi kendine montajda kullanılan az miktarda maddeyi havaya yayabilir. Bu nedenle, mobilya monte edildikten sonra, koku giderilene kadar mobilyanın bulunduğu odanın düzenli olarak havalandırılması tavsiye edilir.

UKR –
Меблі, що містять панелі на основі деревини (наприклад, ДСП, ДВП) і компоненти, такі як клеї, що використовуються під час складання, можуть виділяти в повітря невелику кількість речовин, які використовуються в процесі виробництва або самостійного складання. Тому після того, як меблі будуть зібрані, рекомендується регулярно провітрювати приміщення, в якому вони знаходяться, поки запах не зникне.

	kod/code/kód					
1	Solo07_01	1600	338	16	1	2/2
2	Solo07_02	1600	338	16	1	2/2
3	Solo07_03	430	338	16	2	1/2
4	Solo07_04	430	323	16	1	1/2
5	Solo07_05	430	323	16	1	1/2
6	Solo07_06	610	322	16	1	1/2
7	Solo07_07	1460	80	16	2	2/2
8	Solo07_08	268	80	16	2	1/2
9	Solo07_09	124	300	16	1	1/2
10	Solo07_10	124	300	16	1	1/2
11	Solo07_11	553	124	16	1	1/2
12	Solo07_12	620	220	16	1	1/2
13	Solo07MDF_13	464	68	22	2	1/2
14	Solo07MDF_14	1600	68	22	2	2/2
15	Solo07MDF_15	322	416	18	2	1/2

	kod/code/kód					
16	Solo07HDF_01	1576	219	3	1	2/2
17	Solo07HDF_01	1576	219	3	1	2/2
18	Solo07HDF_02	583	305	3	1	1/2
19	3LIST_H_L1565_CASH	1565			1	2/2
20						
21						
22						
23						
24						
25						
26						
27						
28						
29						
30						

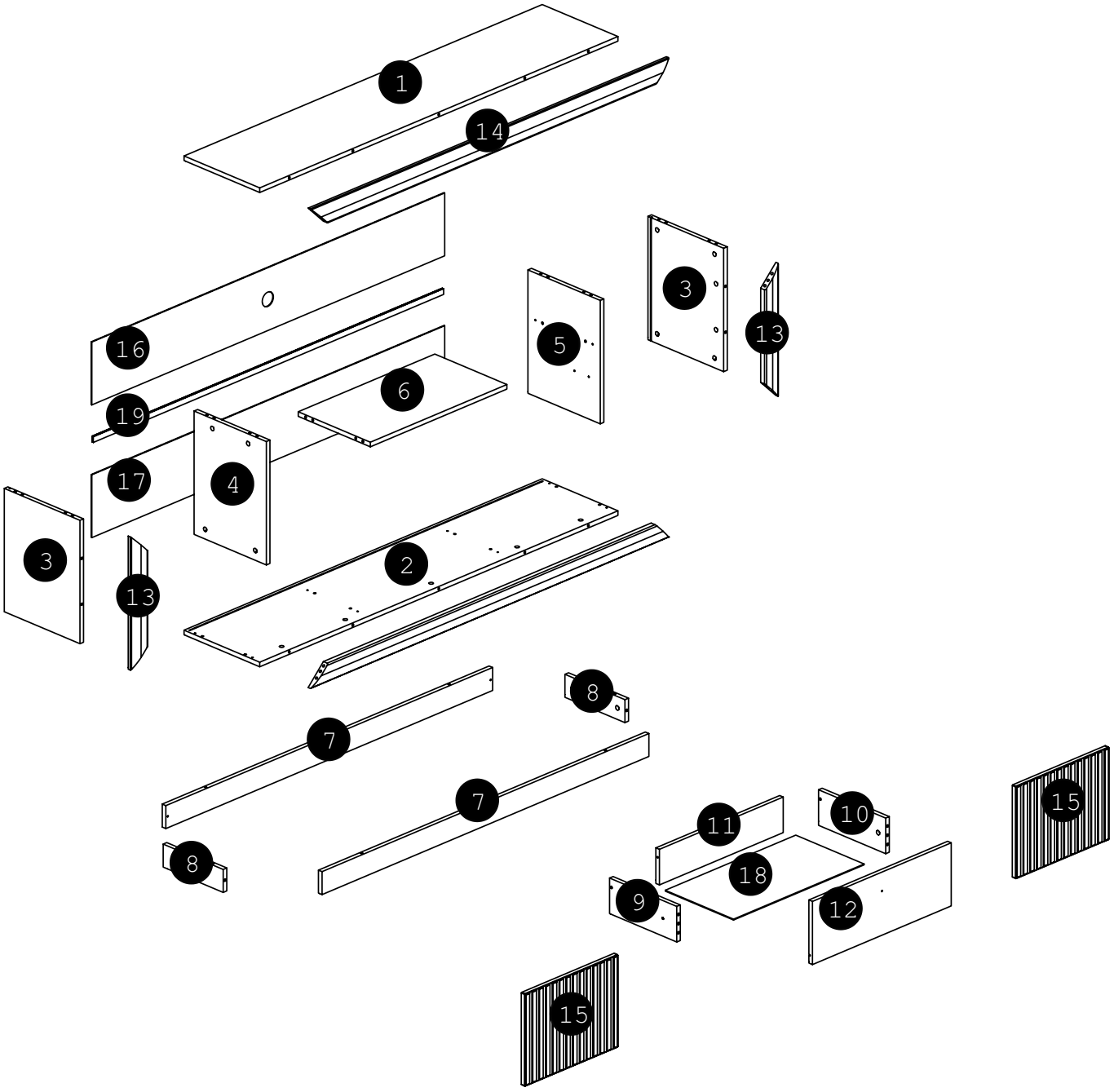

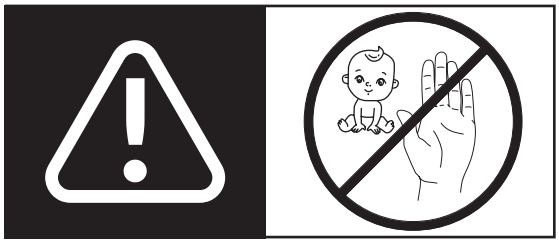

GW1 x 17 1,4x25	K1 x 42 8x32	B2 x 48 H - 12		
ZD1 x 4 L-68	ZJ1 x 40 L-43	ZS2 x 32 Ø20 ZS2063	ZS1 x 2 Ø13 ZS1063	WT1 x 24 3,5x15
KT1 x 2 6,3x50	WE2 x 8 EK6,3x13B	WE9 x 6 ES 6x13 KBH	WT2 x 2 3,5x16	WT9 x 16 3x13
PO4 x 8	UDS x 2 75x30x15	SG1 x 6	SP x 13	K4Z x 1
BP x 4 Ø8x3	ZP16 x 4 ROWN	ZP16-b x 4 H-2	P8 x 1 L-300 H-35	LT x 1 L - 1565 3LIST_H_L-1565_CASH

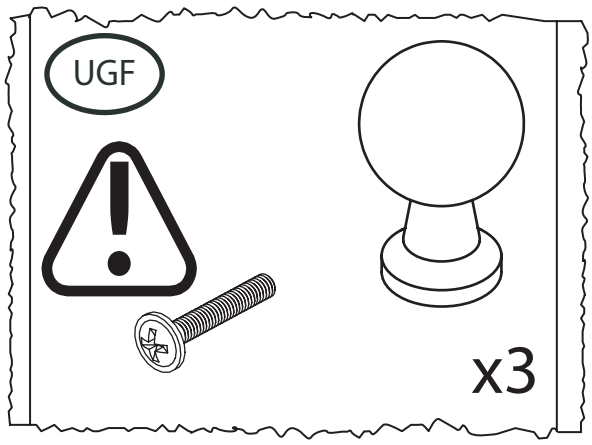

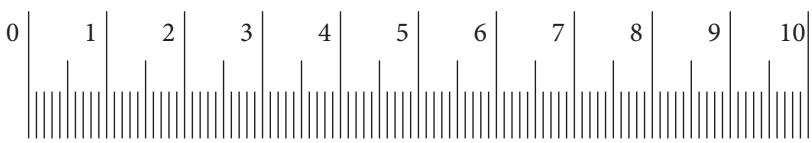

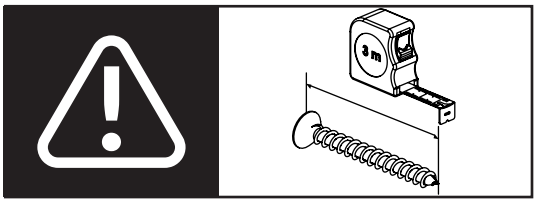

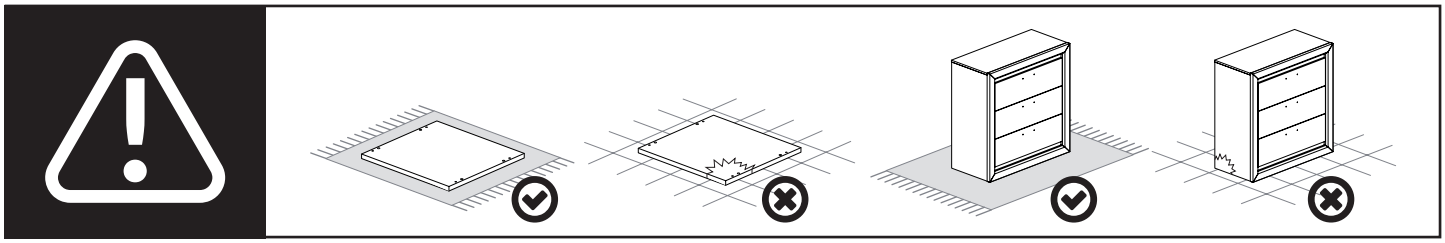

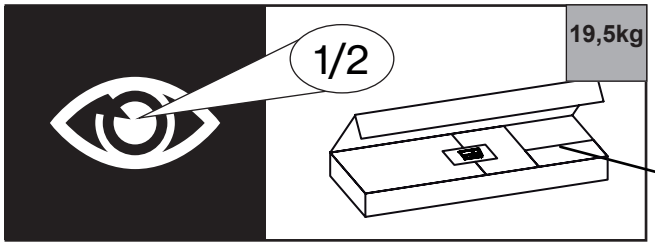
1/2
19,5kg

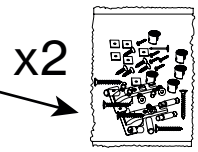

x1

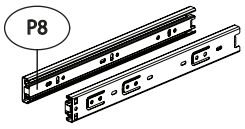
P8

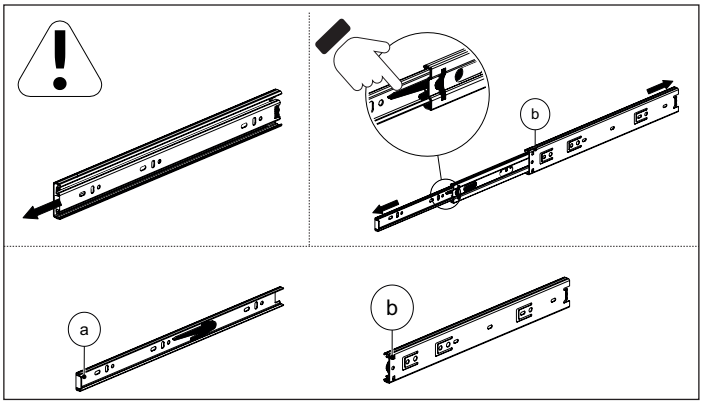
b
a
b

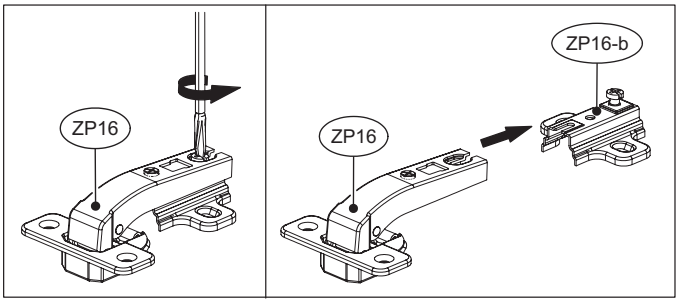
ZP16
ZP16
ZP16-b

1

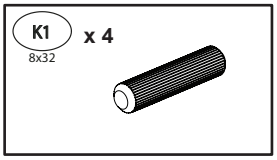
K1
8x32
x 4

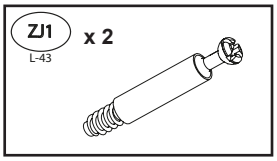
ZJ1
L-43
x 2

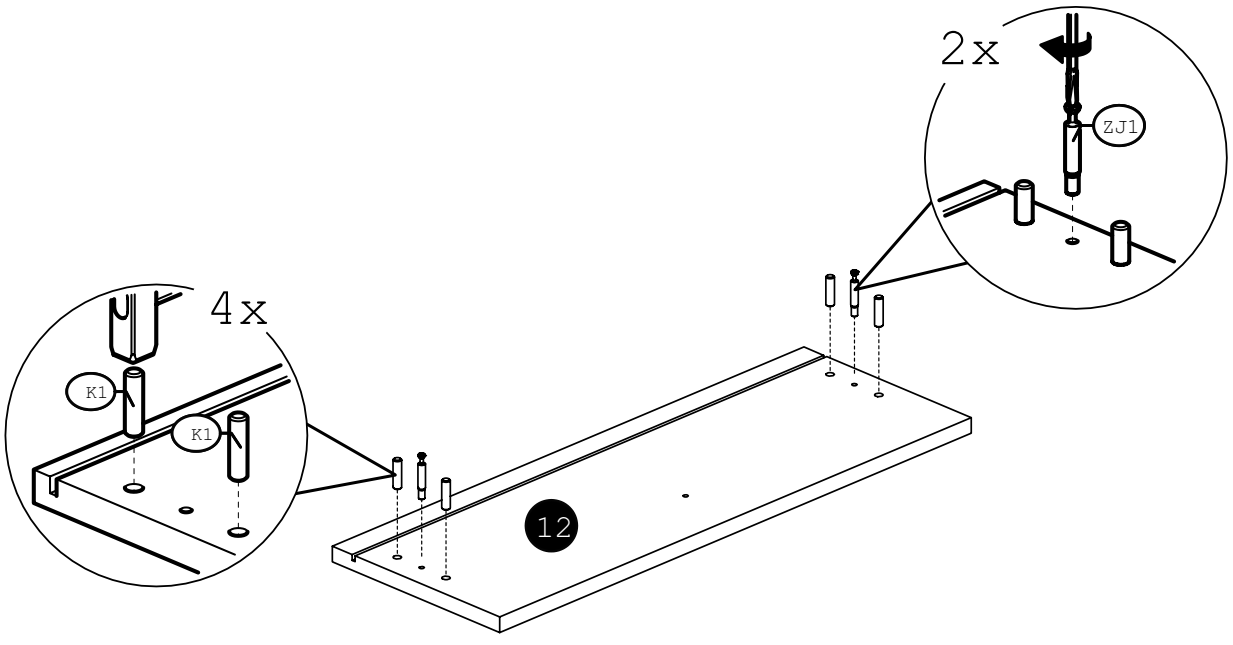
2x
ZJ1
4x
K1
K1
12

2

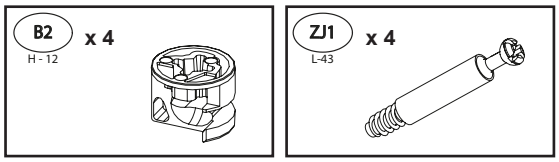
B2
x 4
H - 12
ZJ1
x 4
L-43

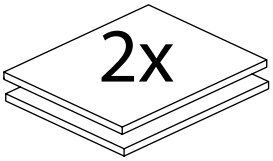
2x

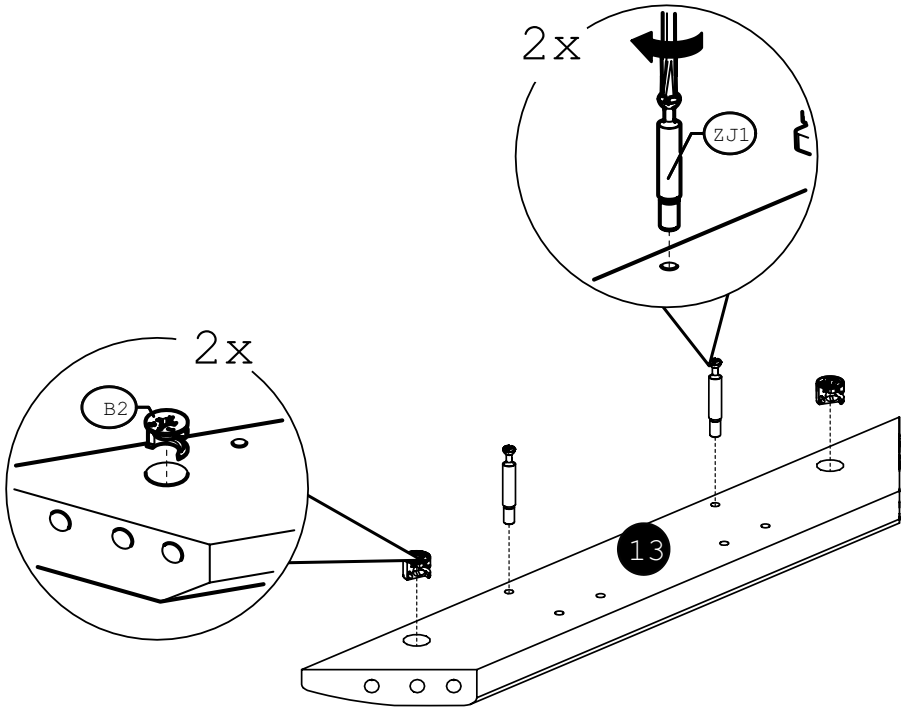
2x
ZJ1
2x
B2
13

3

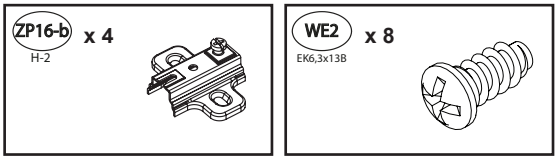
ZP16-b
x 4
H-2
WE2
x 8
EK6,3x13B

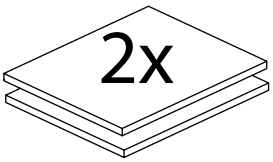
2x

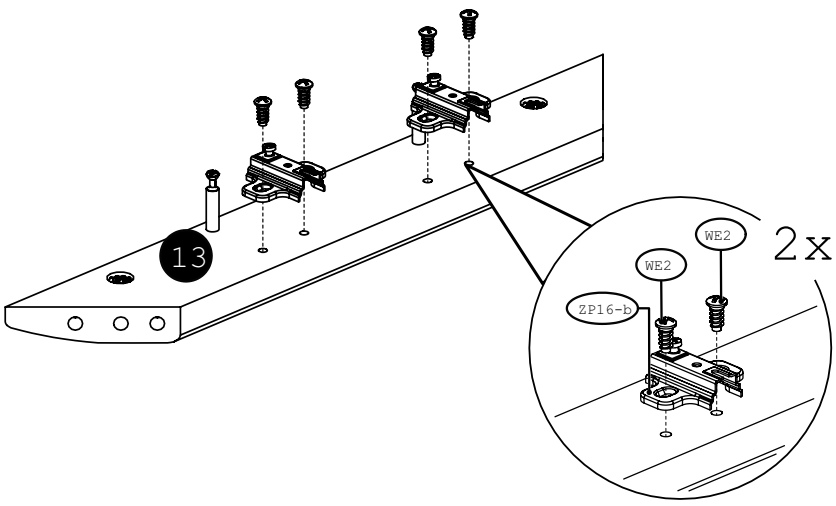
13
WE2
WE2
2x
ZP16-b

4

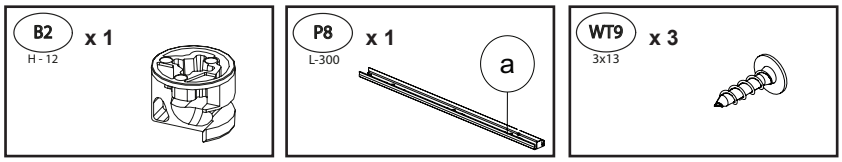
B2
H - 12
x 1
P8
L-300
x 1
a
WT9
3x13
x 3

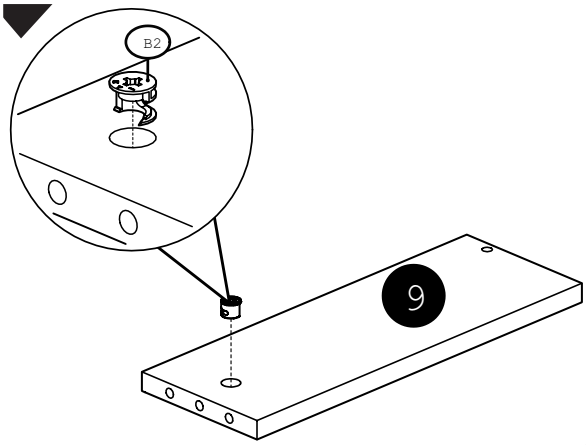
B2
9

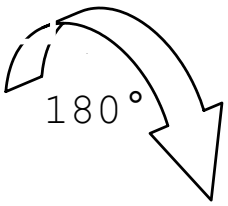
180°

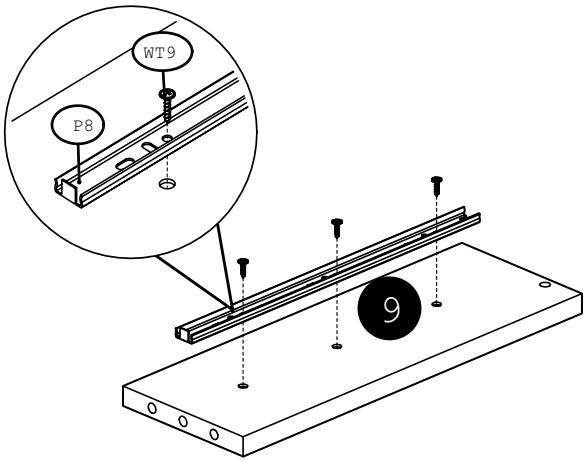
WT9
P8
9

5

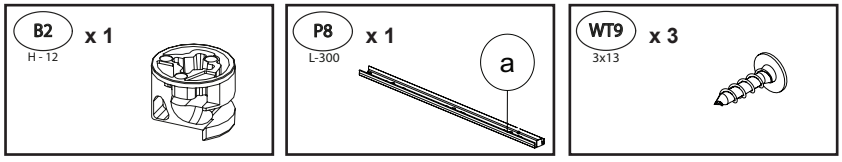
B2
H - 12
x 1
P8
L-300
x 1
a
WT9
3x13
x 3

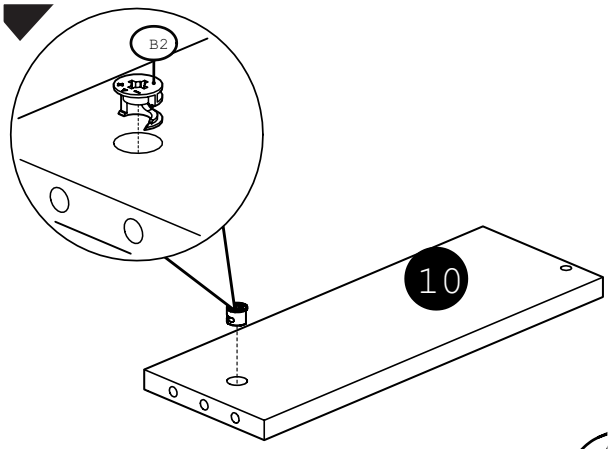
B2
10

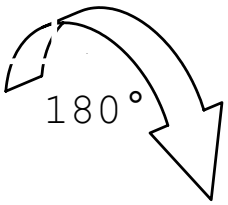
180°

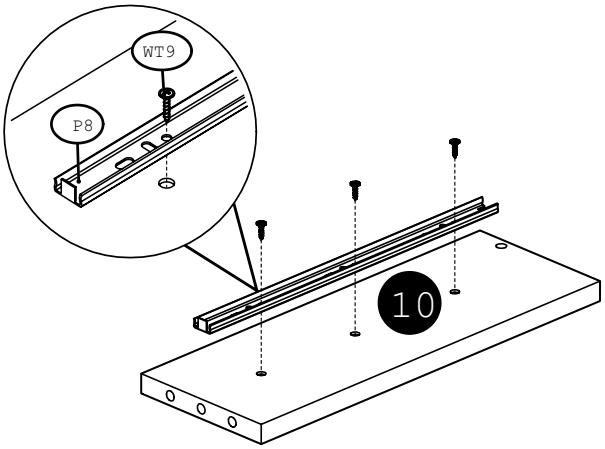
WT9
P8
10

6

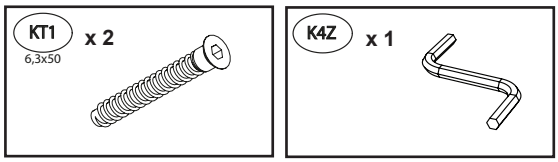
KT1
x 2
6,3x50
K4Z
x 1

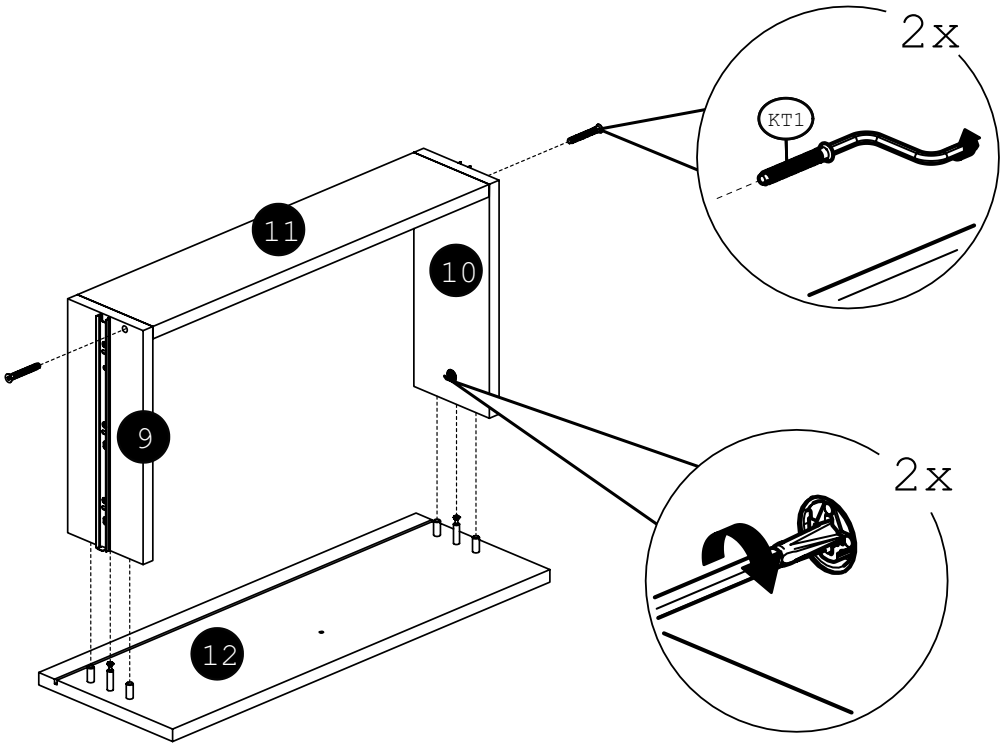
2x
KT1
11
10
9
2x
12

7

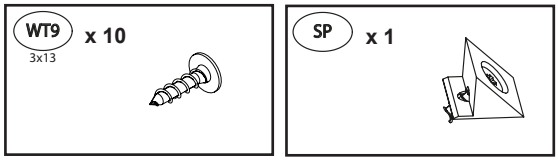
WT9
x 10
3x13
SP
x 1

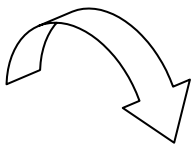

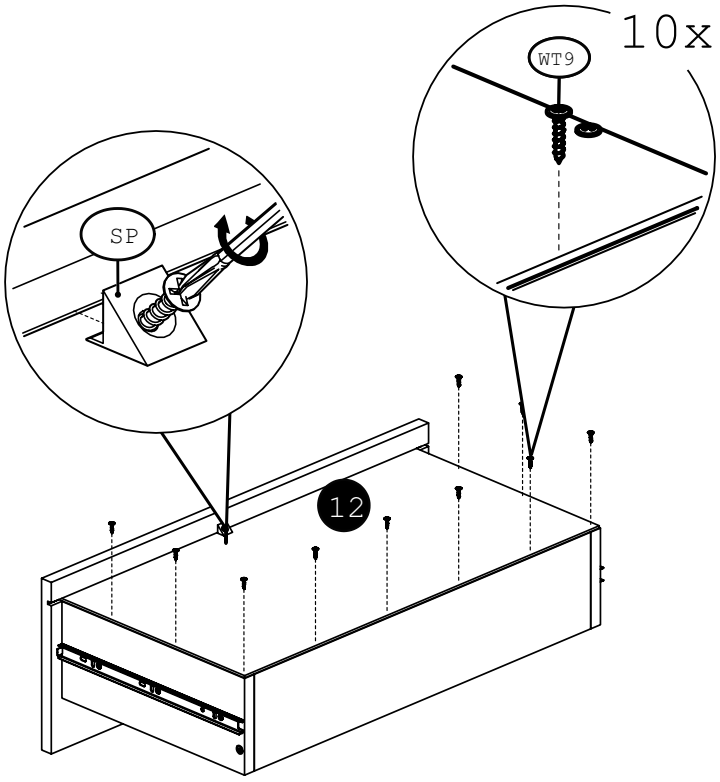
10x
WT9
SP
12

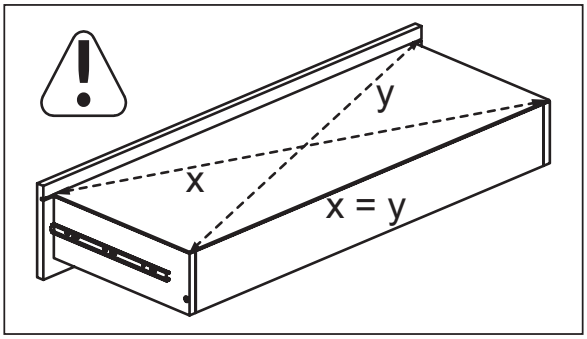
y
x
x = y

8

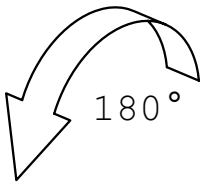

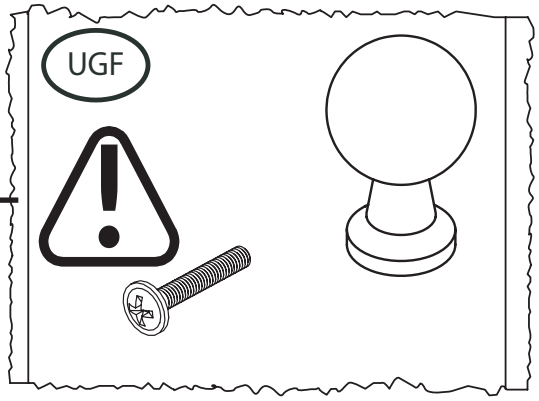

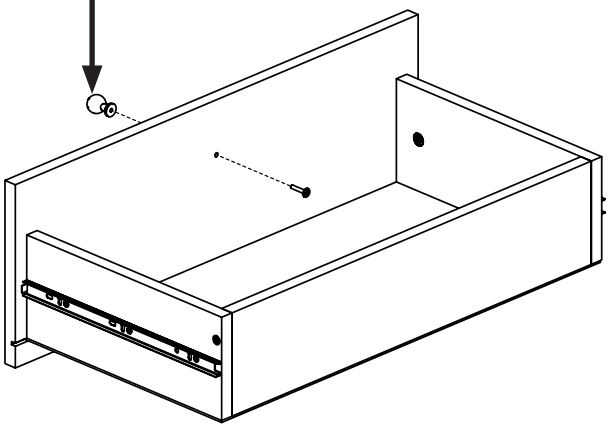

9

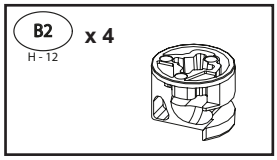

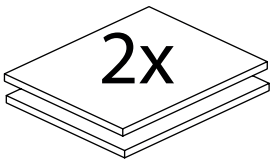

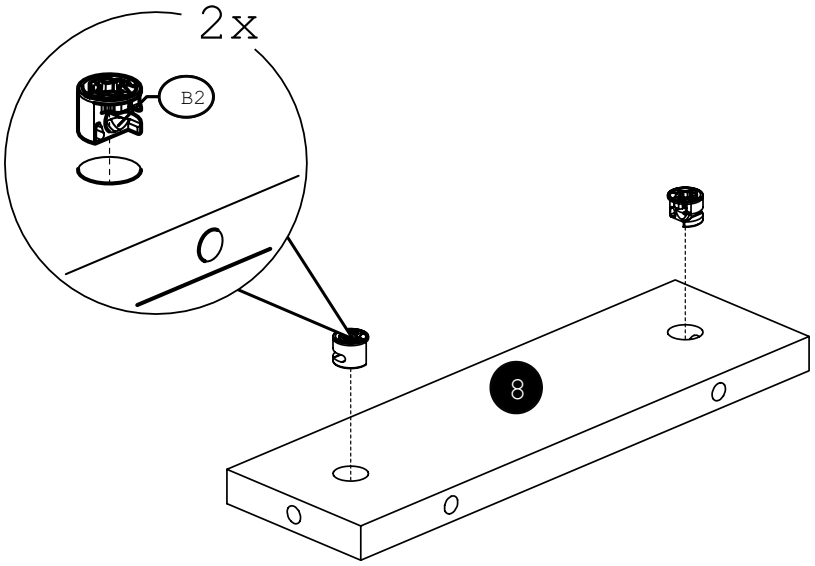

10

B2 x 12
H - 12

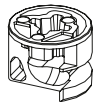

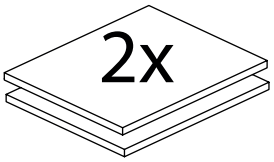

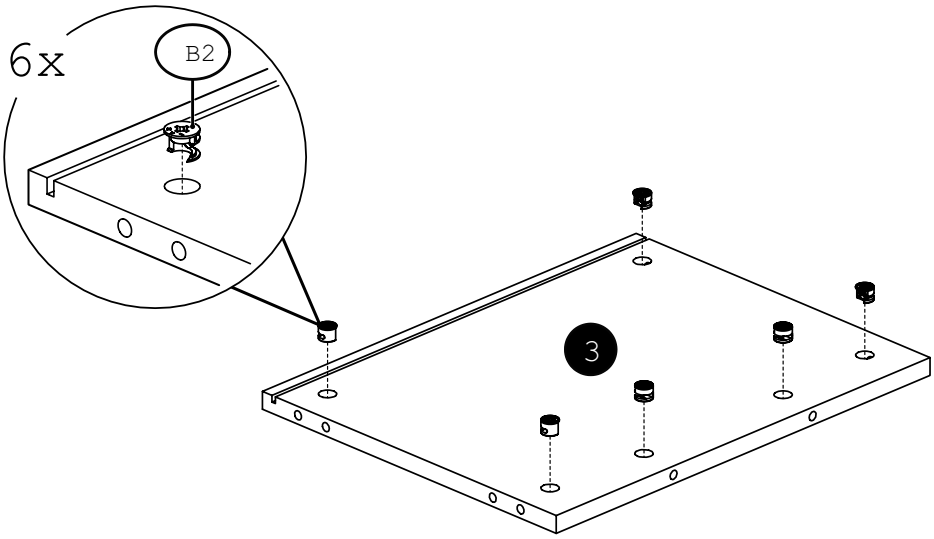

11

ZP16 x 4
ROWN

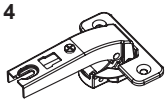

WT1 x 8
3,5x15

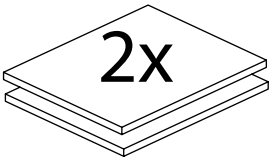

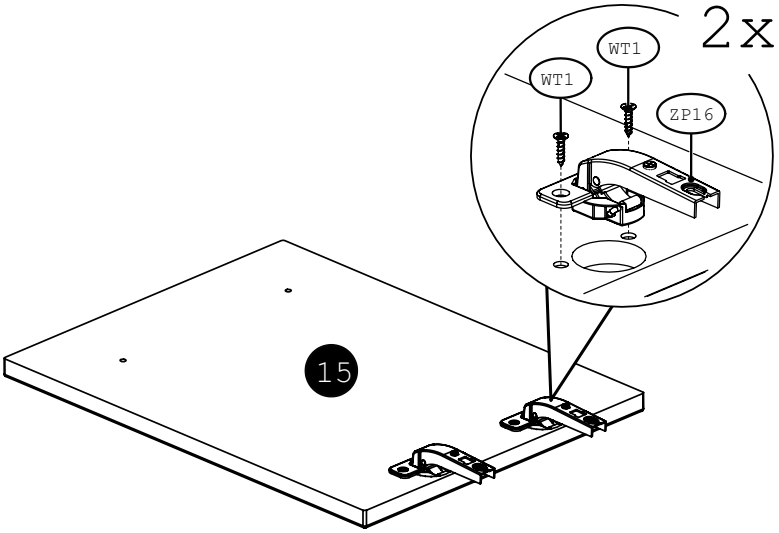

12

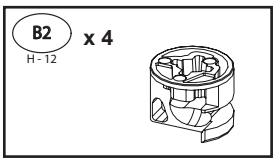

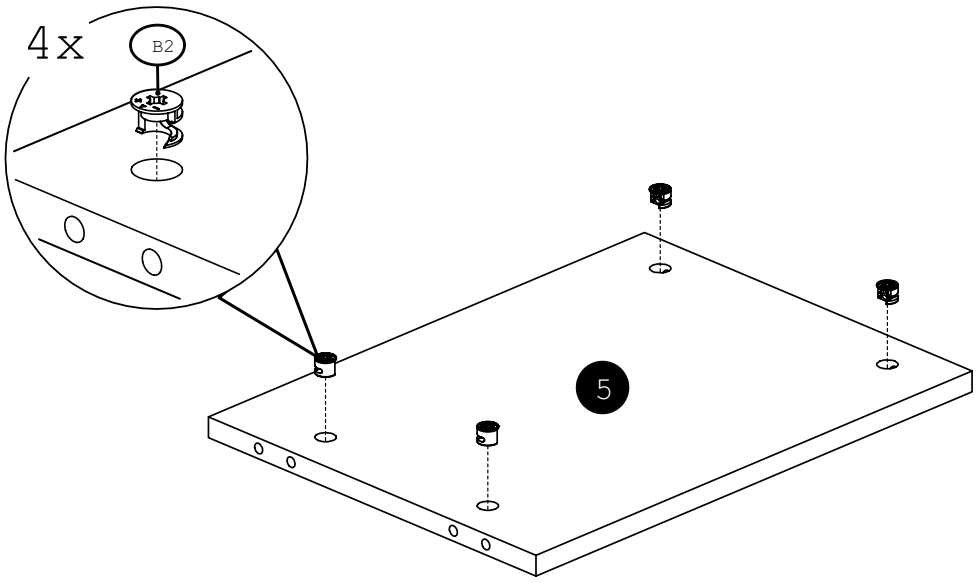

13

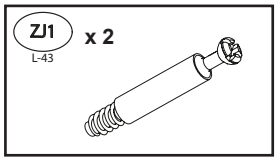

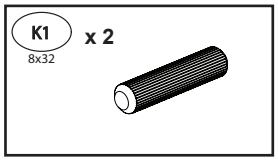

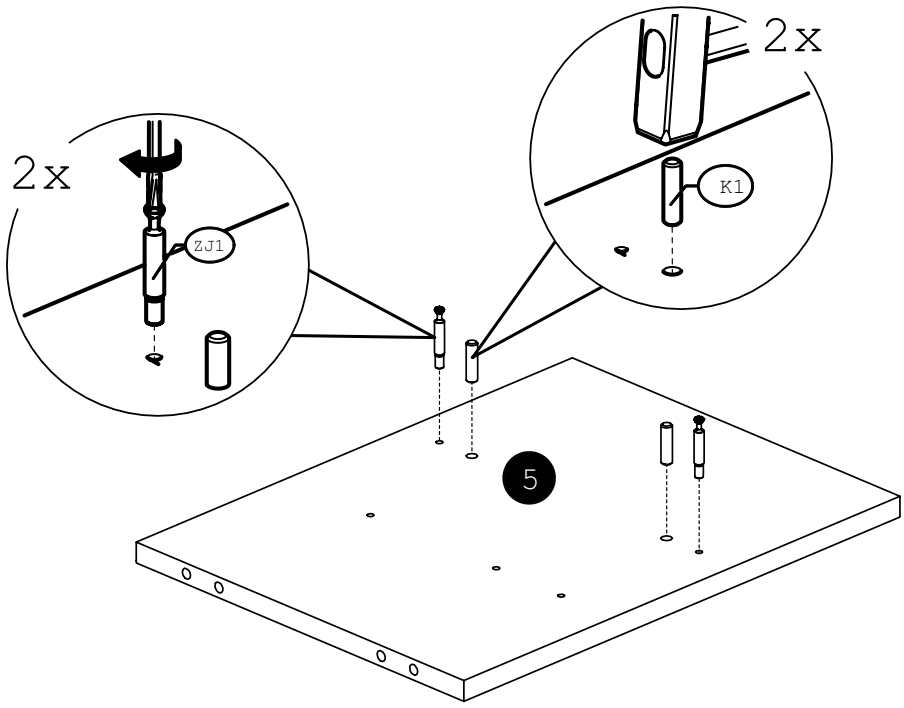

14

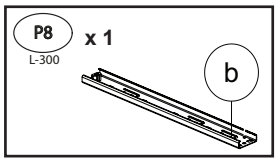

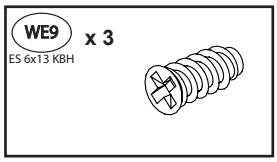

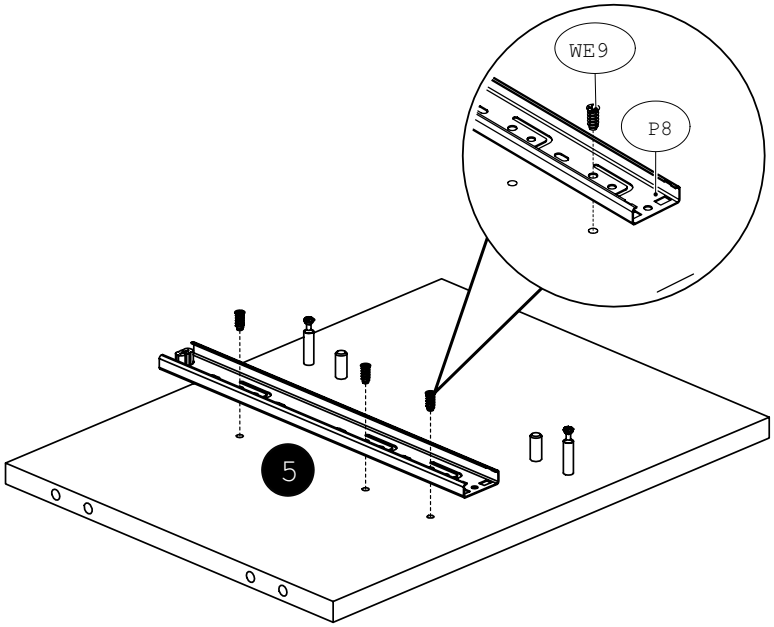

15

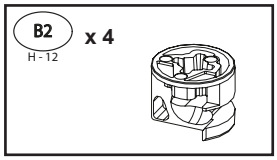

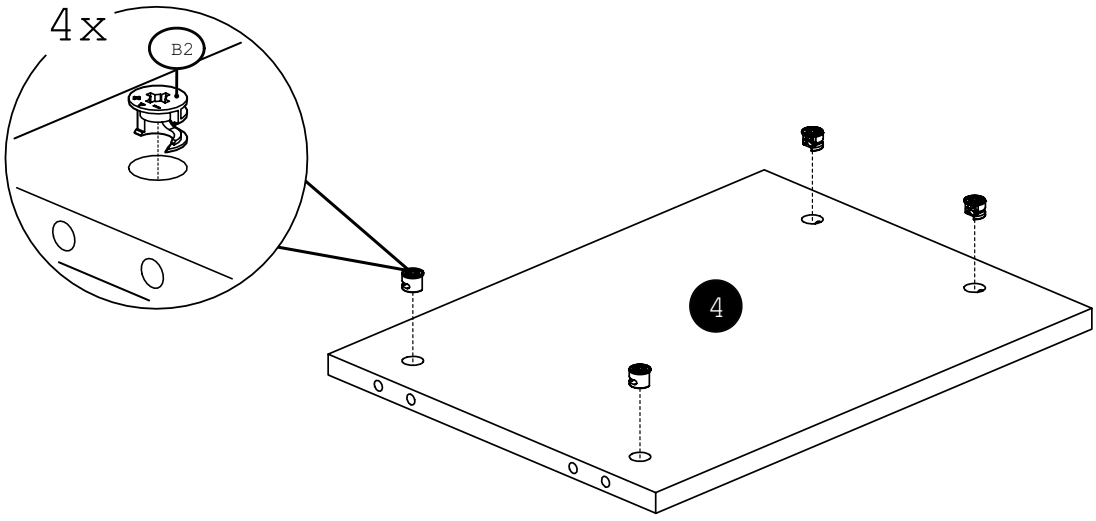

16

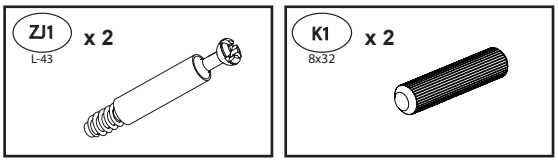
ZJ1
x 2
L-43
K1
x 2
8x32

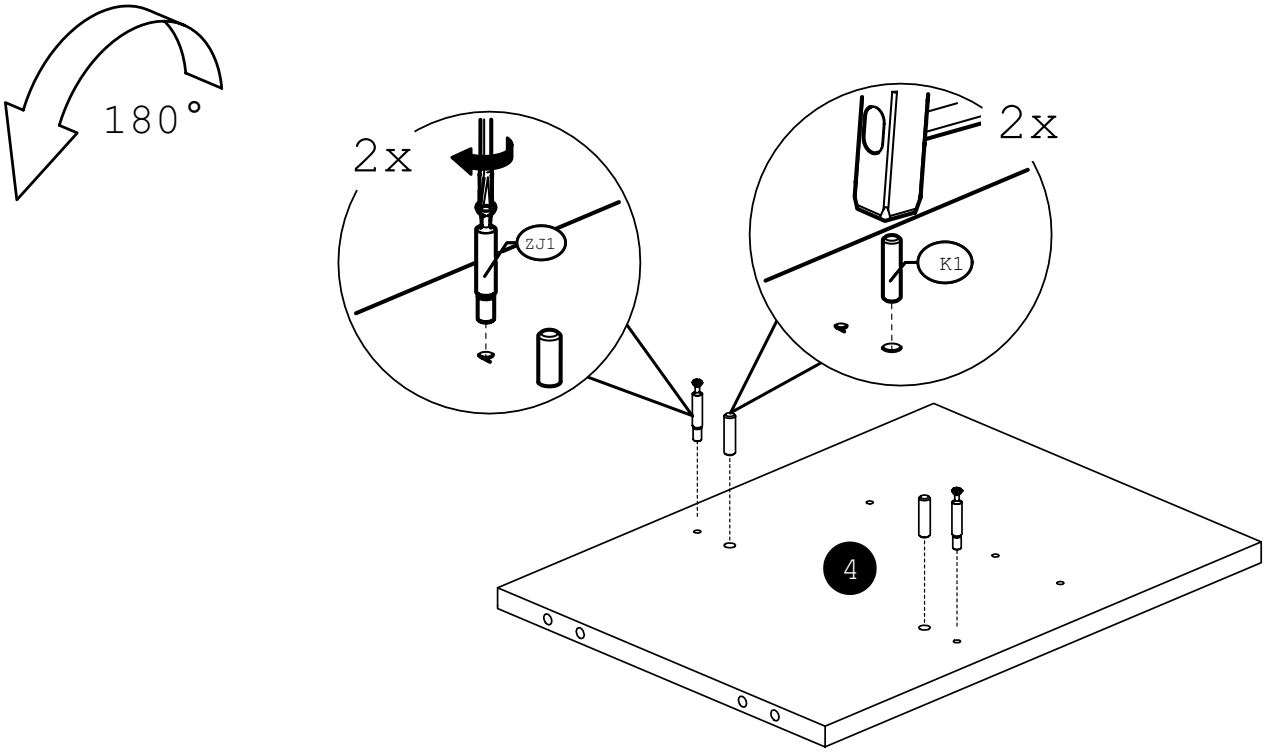
180°
2x
ZJ1
2x
K1
4

17

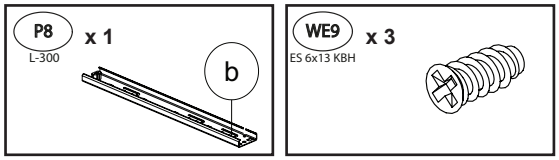
P8
x 1
L-300
b
WE9
x 3
ES 6x13 KBH

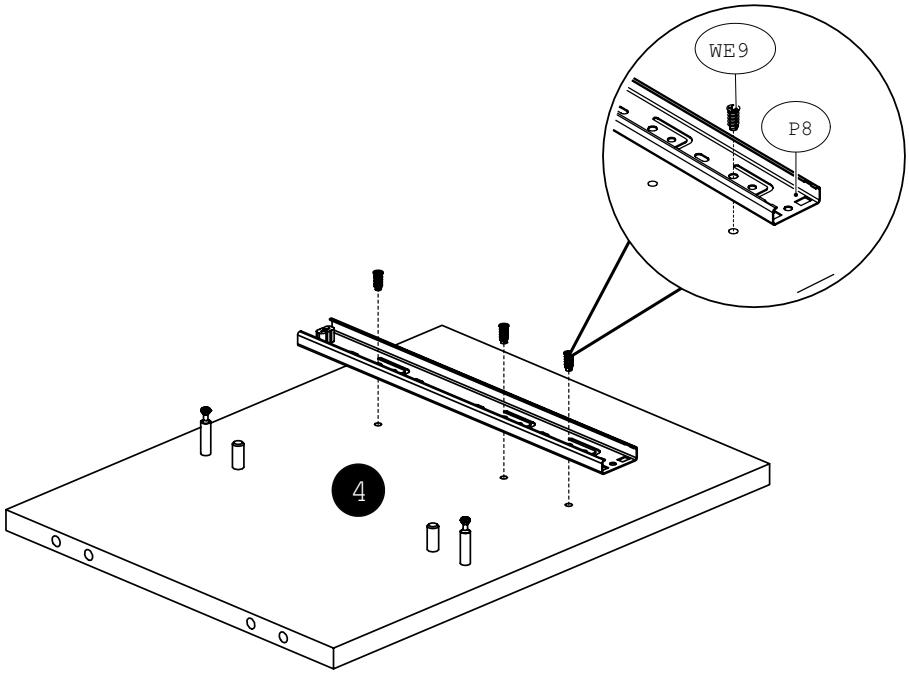
WE9
P8
4

18

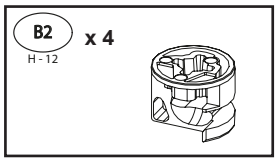

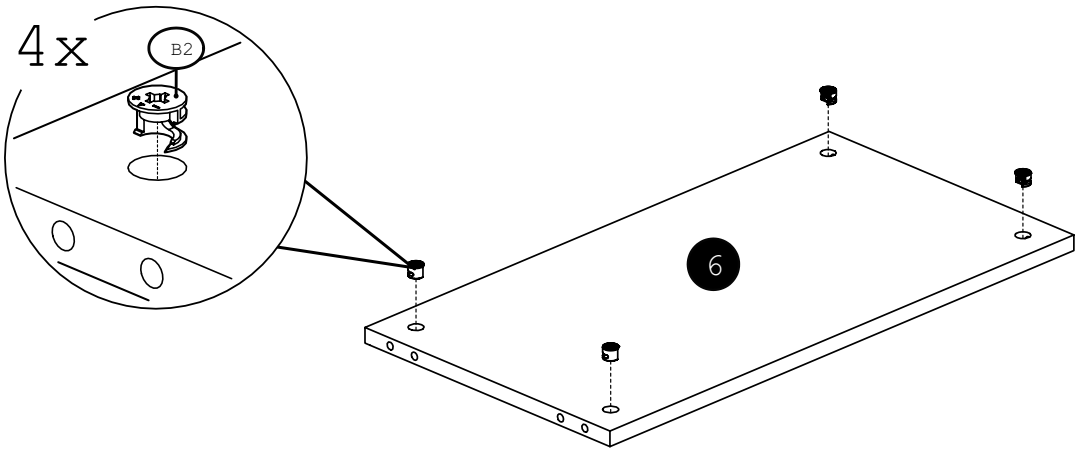

19

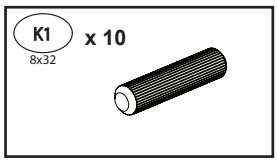

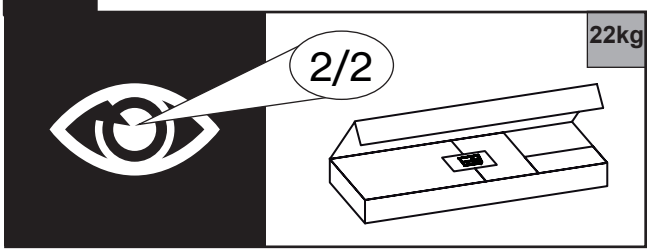

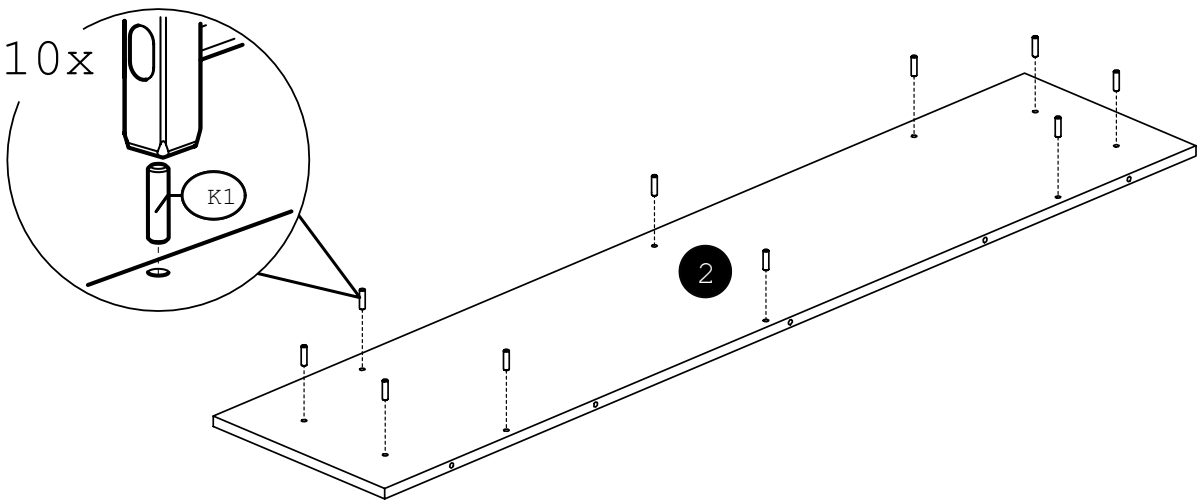

20

B2 x 4
H - 12

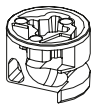

ZJ1 x 10
L-43

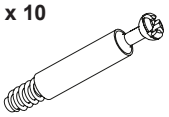

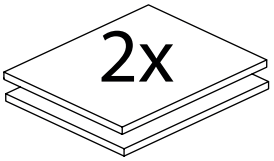

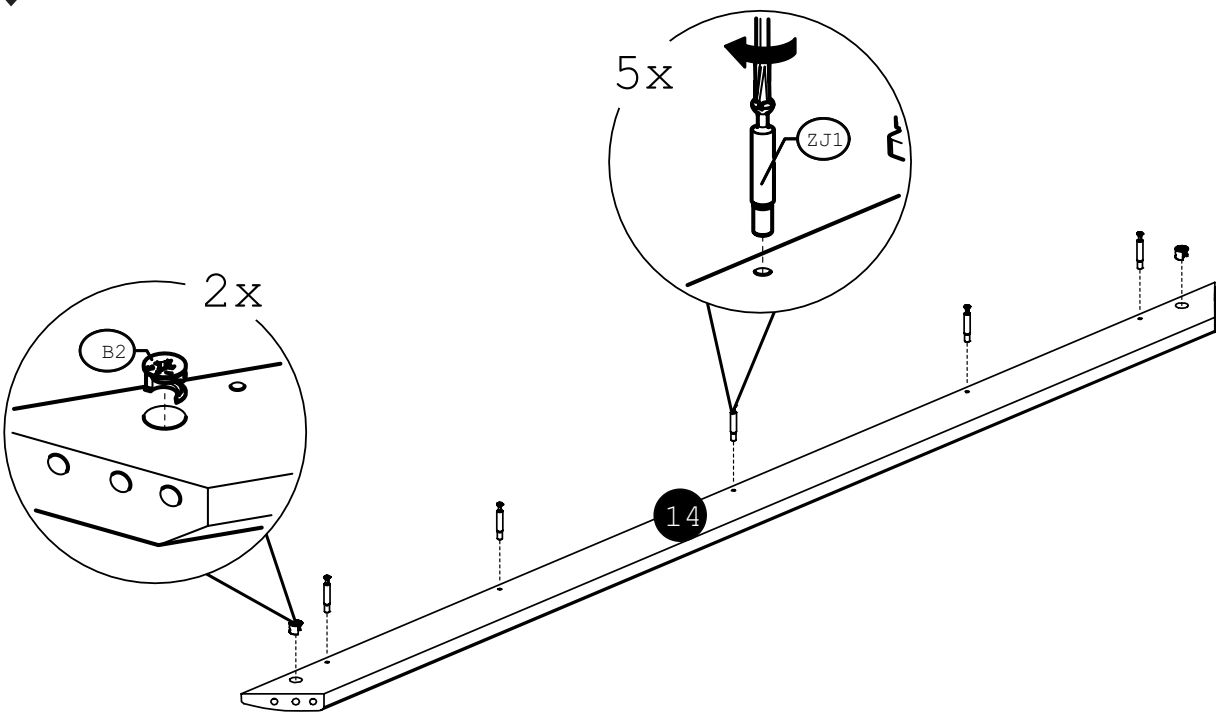

21

ZD1 x 4
L-68

K1 x 8
8x32

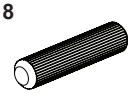

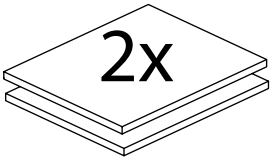

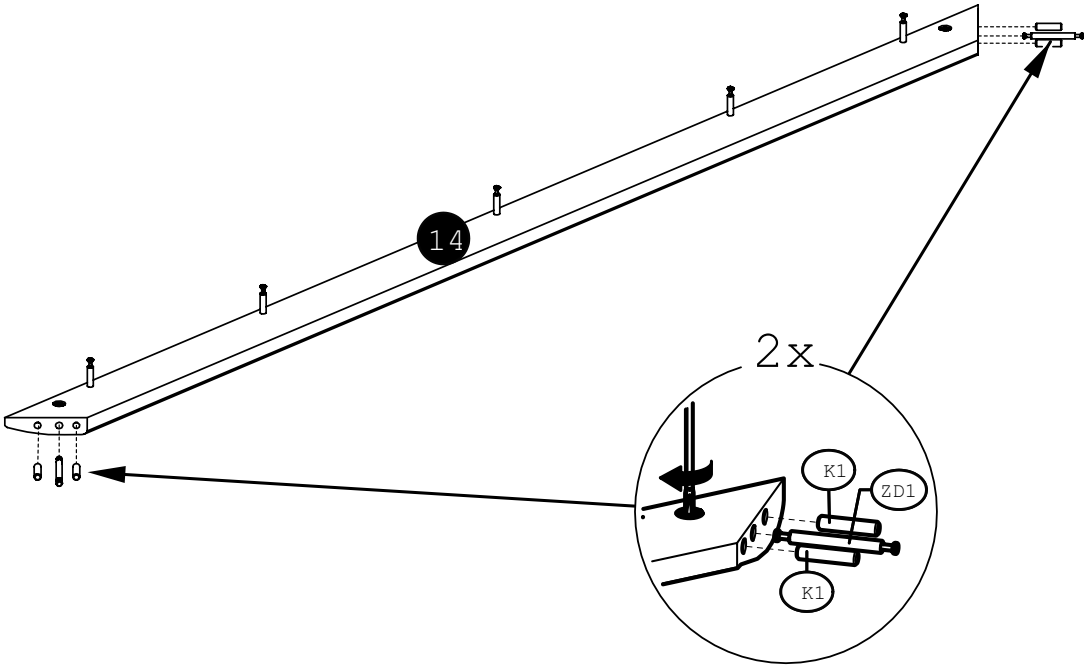

22

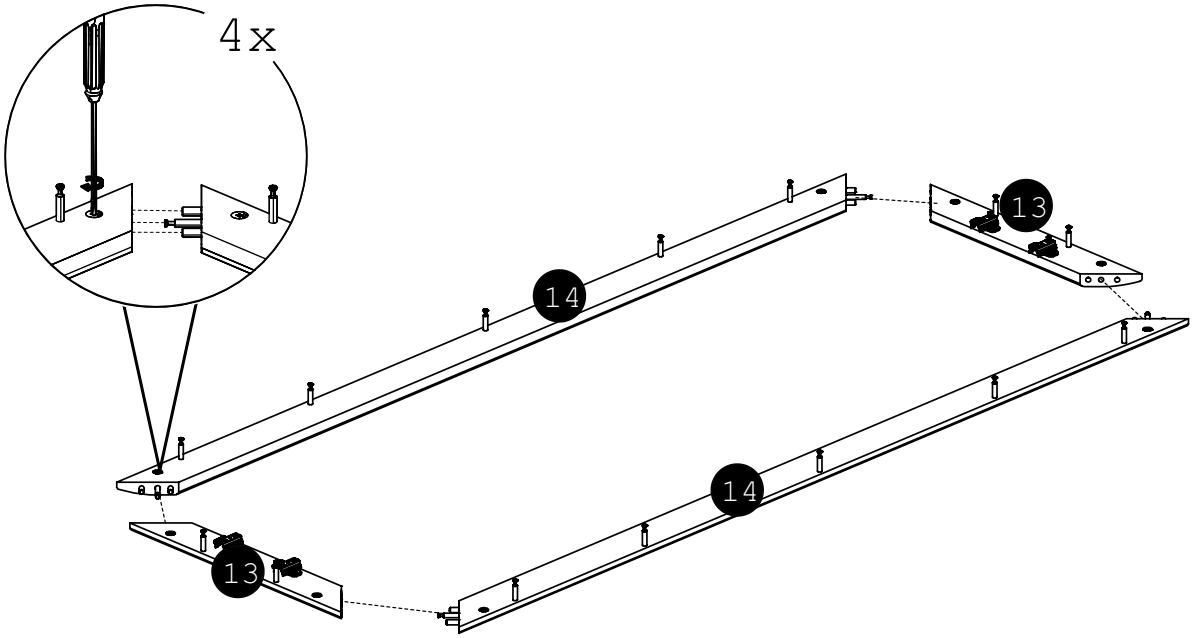

23

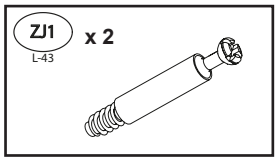

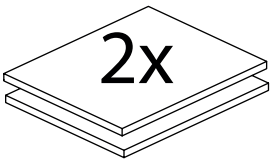

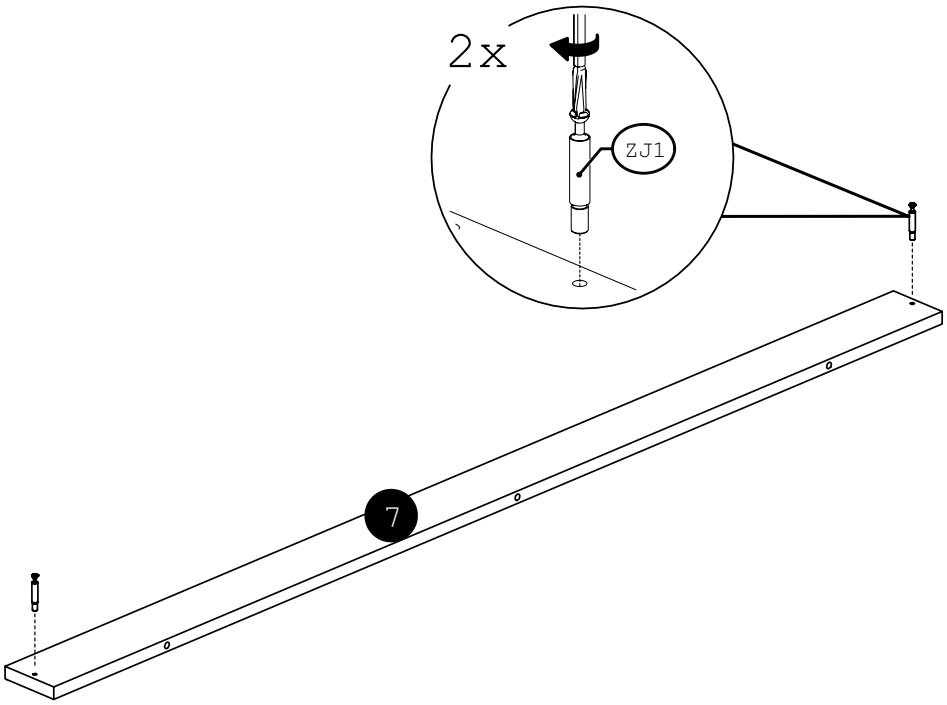

24

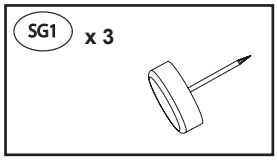

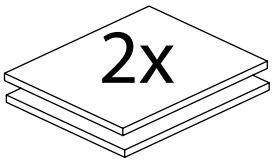

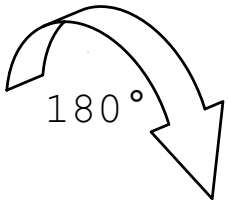

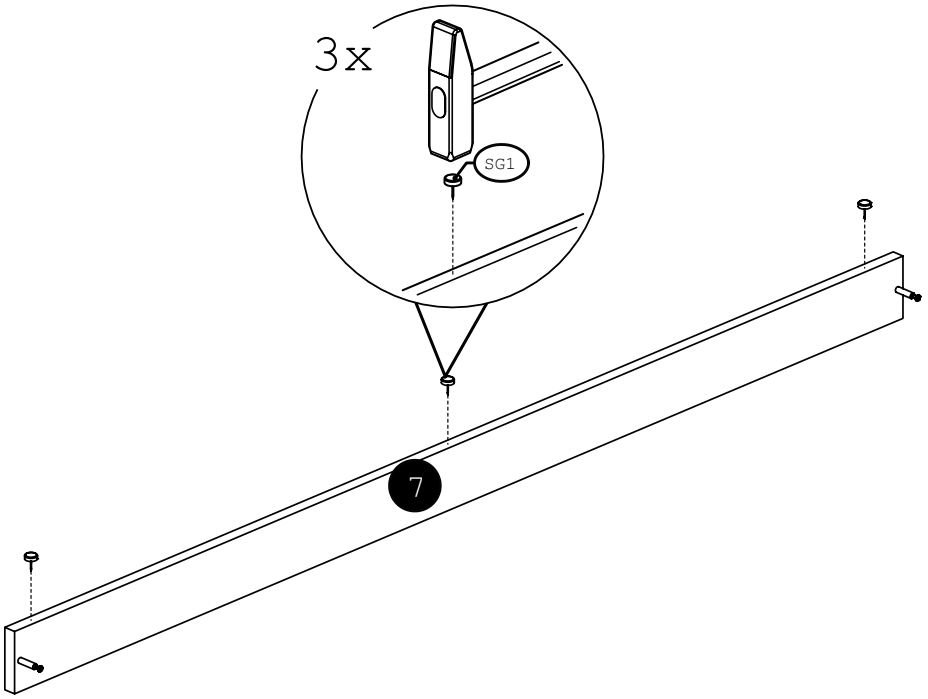

25

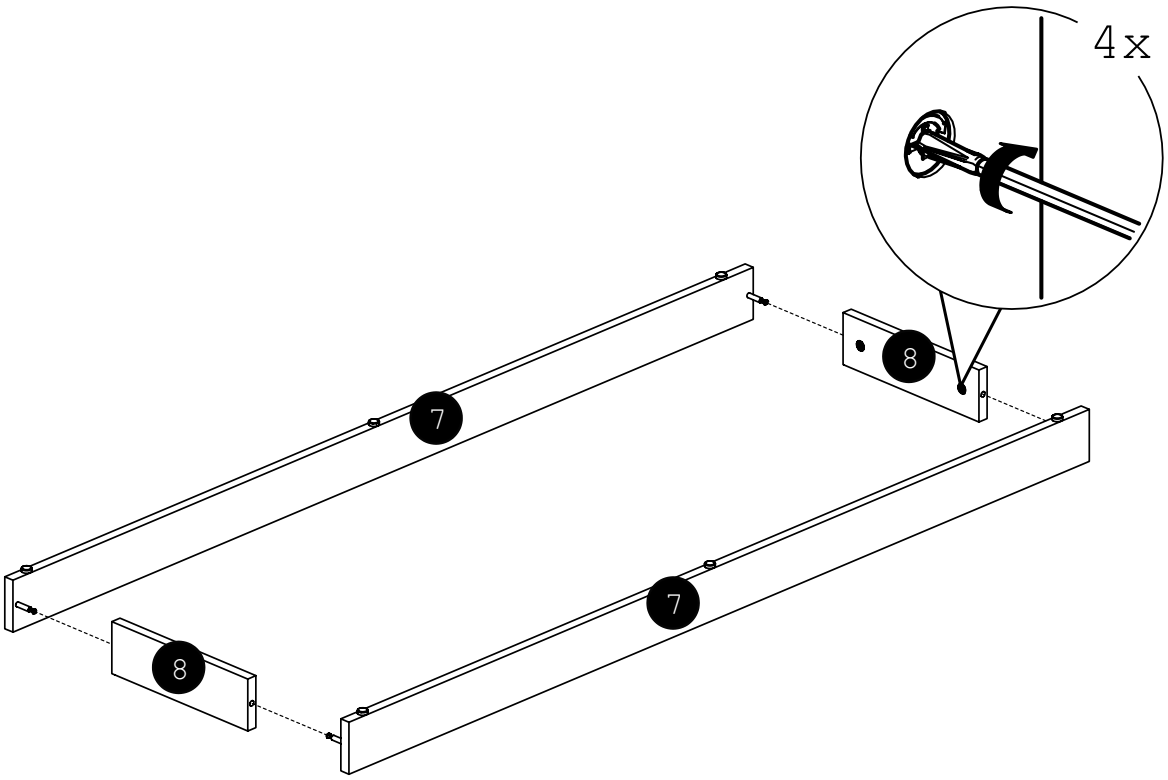

26

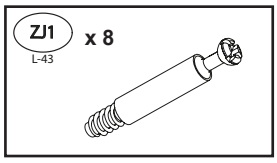
ZJ1
L-43
x 8

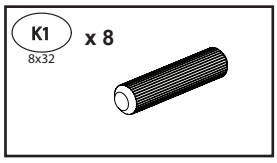
K1
8x32
x 8

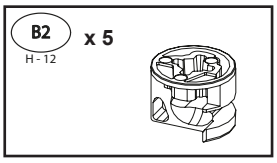
B2
H - 12
x 5

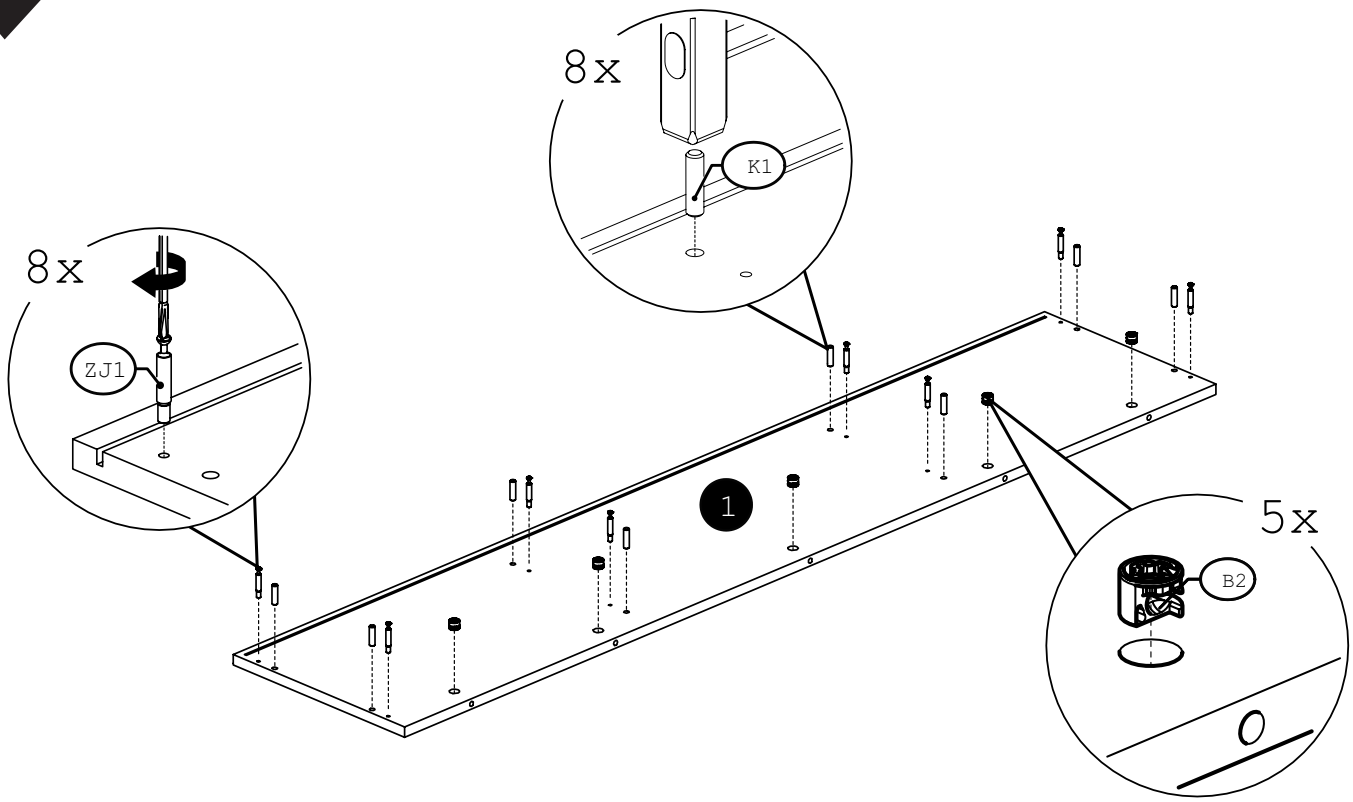
8x
K1
8x
ZJ1
1
5x
B2

27

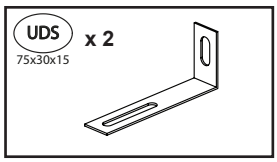
UDS
75x30x15
x 2

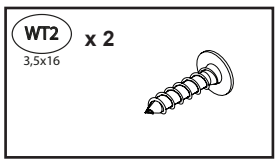
WT2
3,5x16
x 2

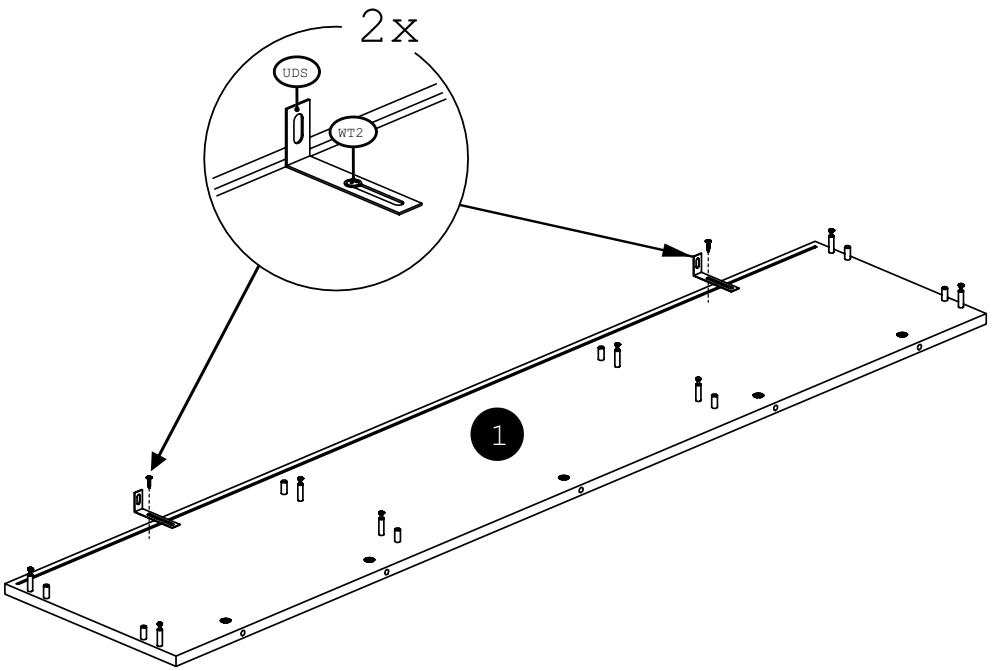
2x
UDS
WT2
1

28

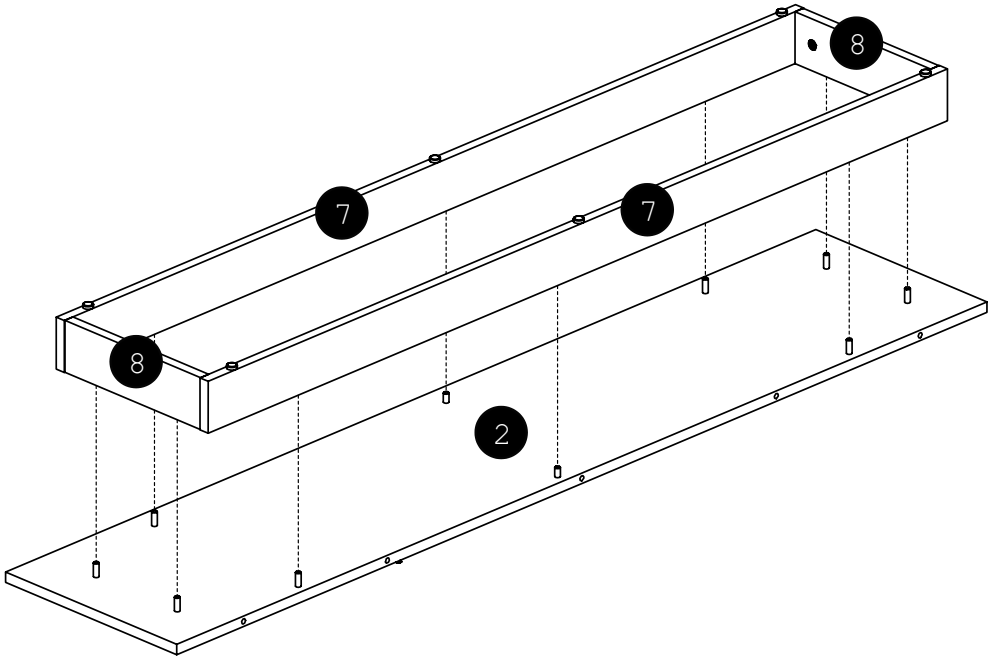

29

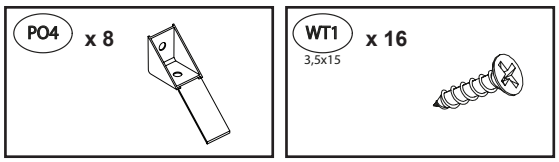

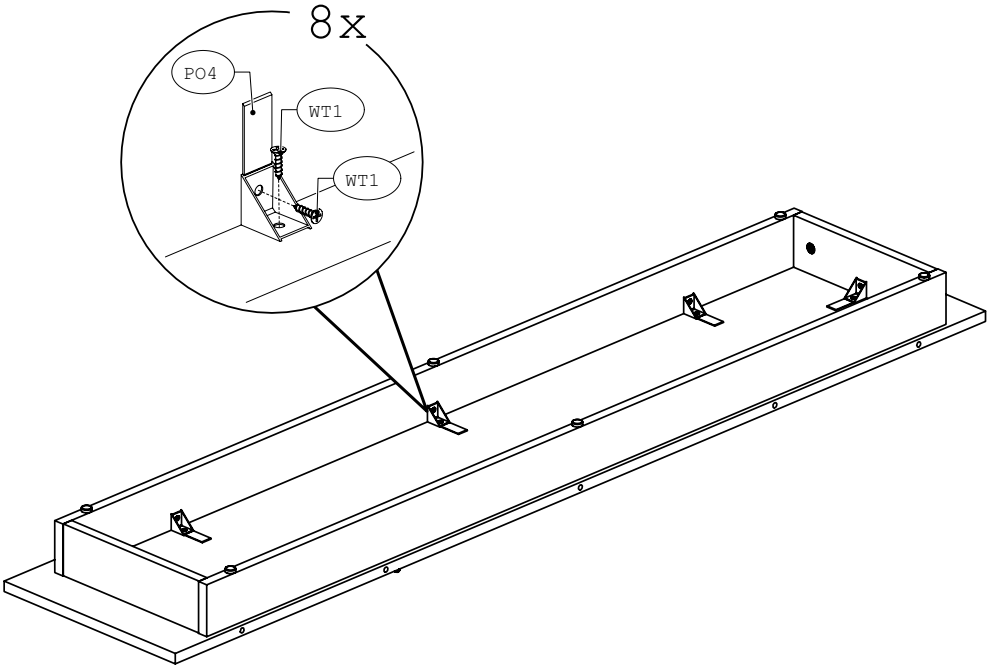

30

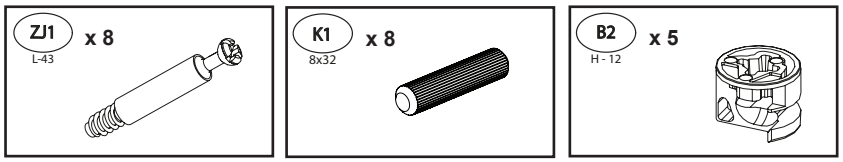

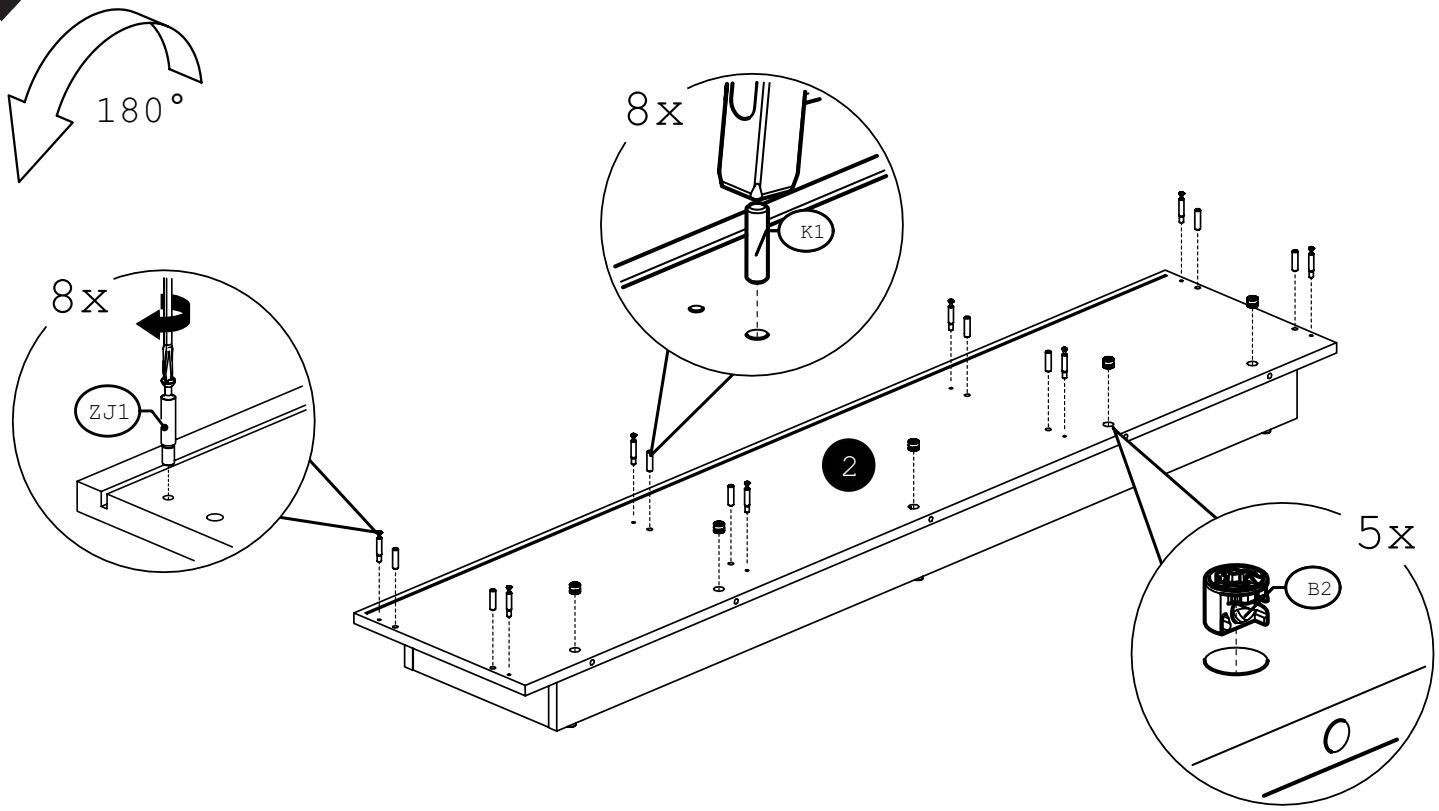

31

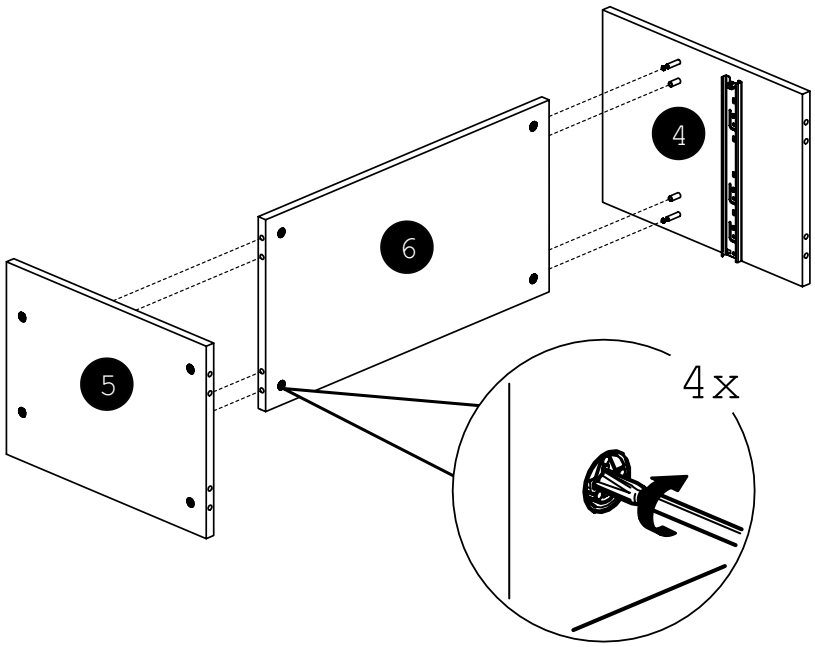

32

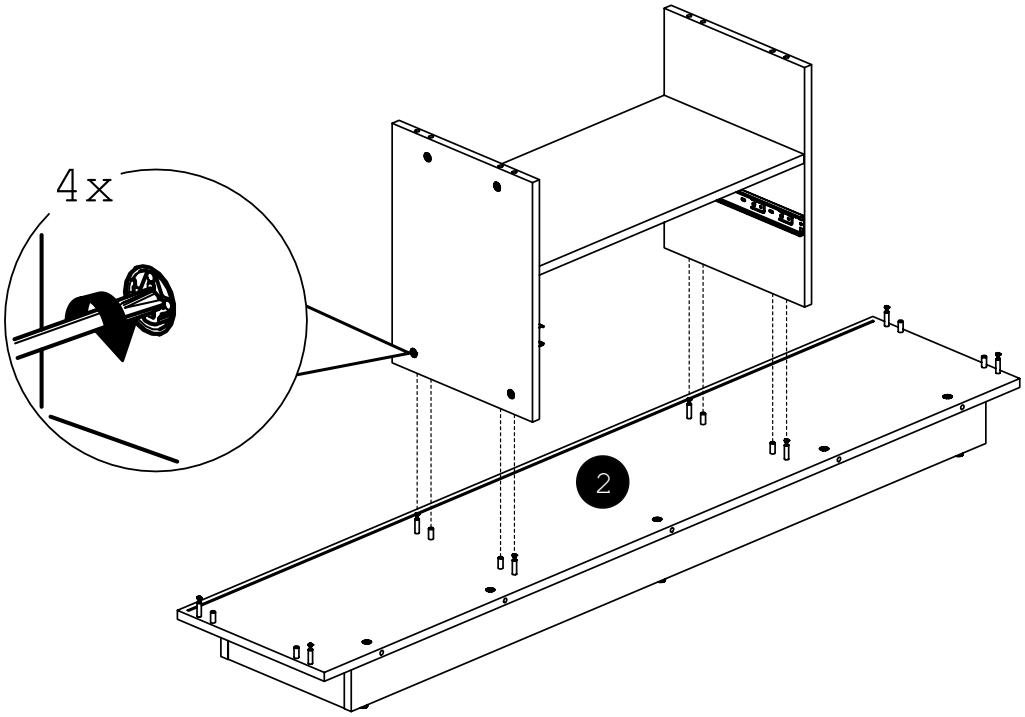

33

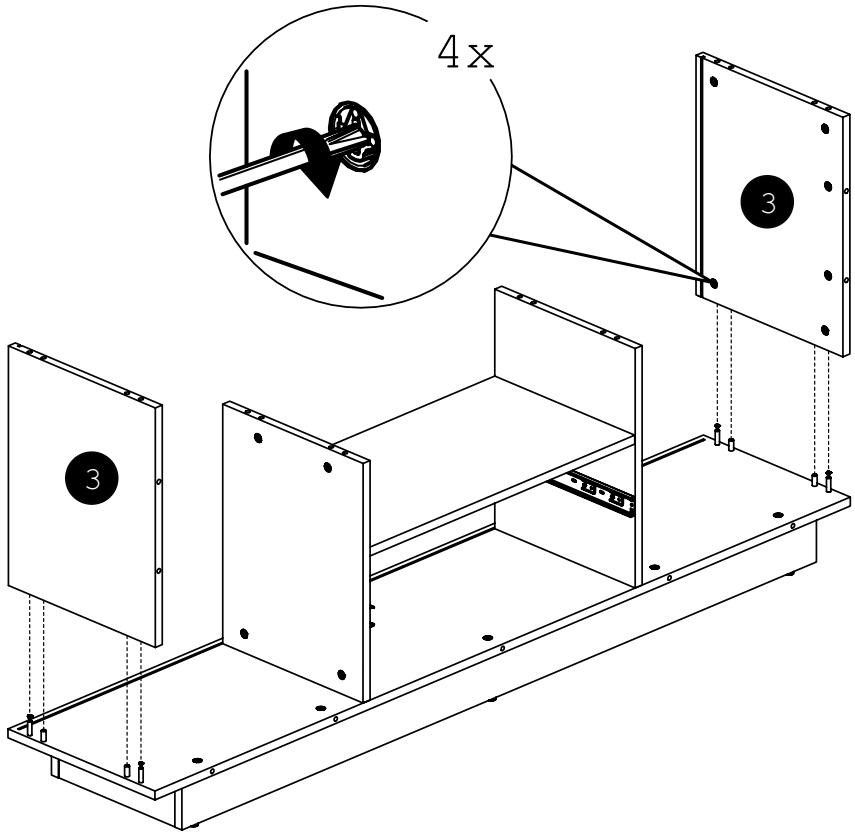

34

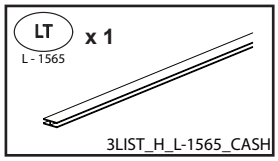

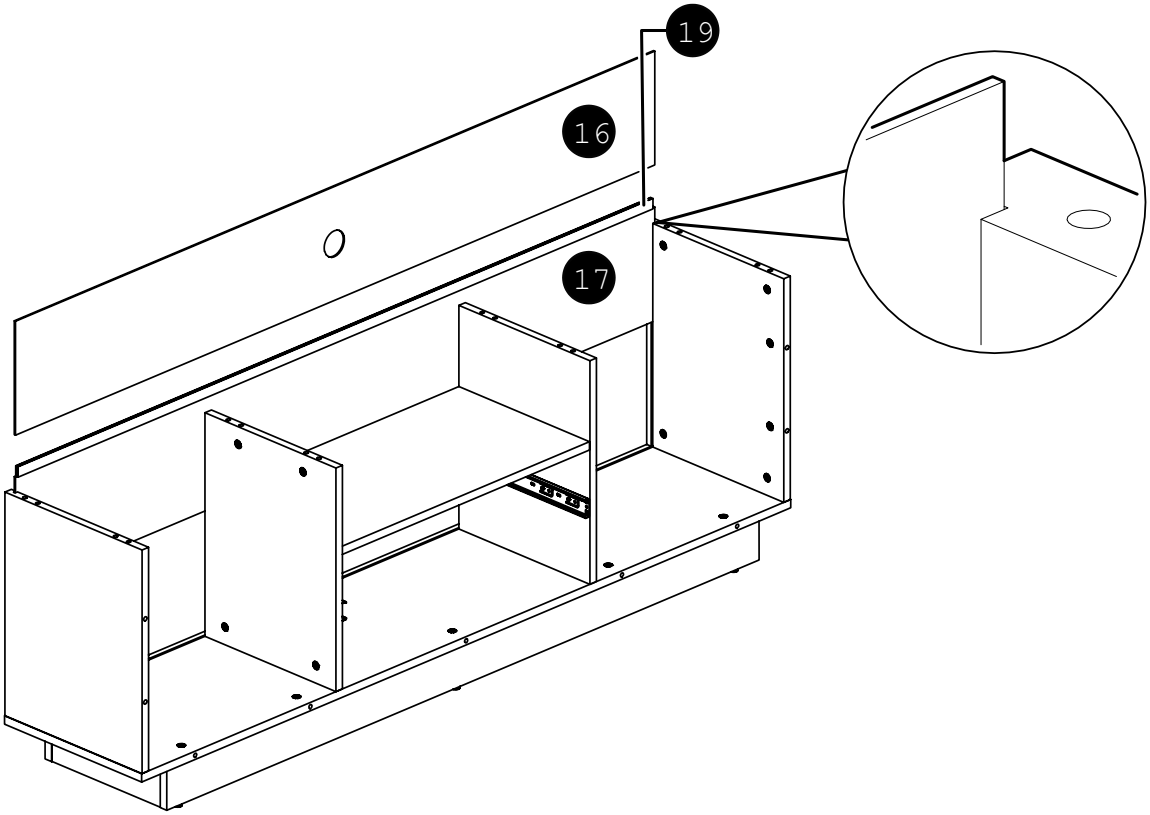

35

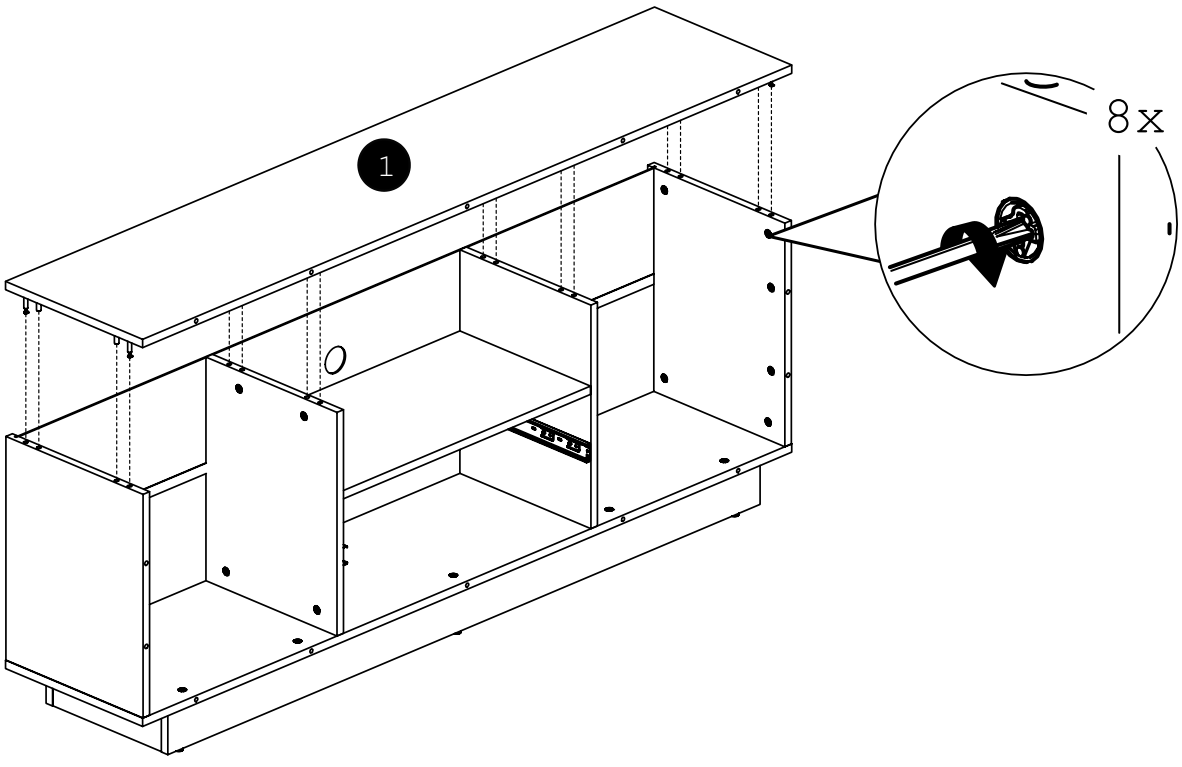

36

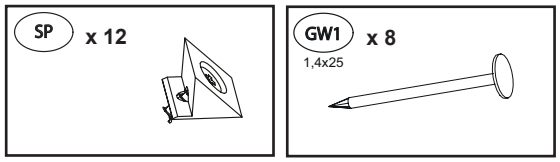
SP
x 12
GW1
x 8
1,4x25

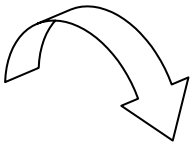

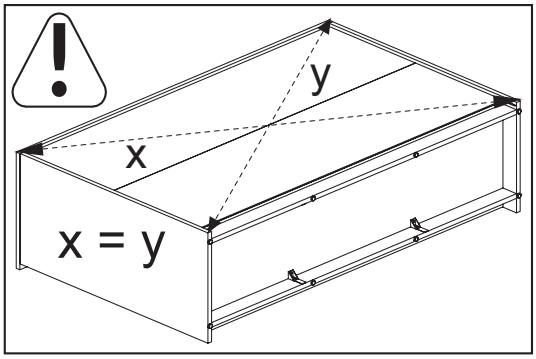
y
x
x = y

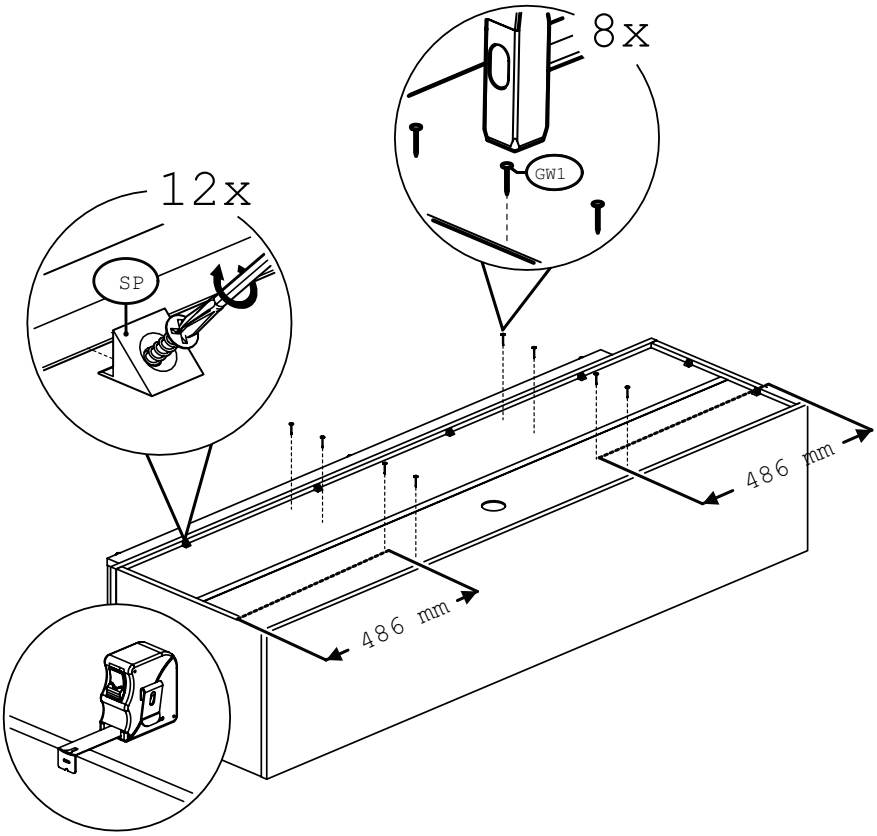
8x
GW1
12x
SP
486 mm
486 mm

37

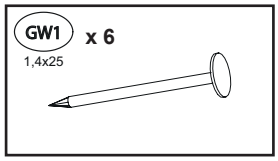
GW1
x 6
1,4x25

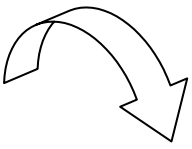

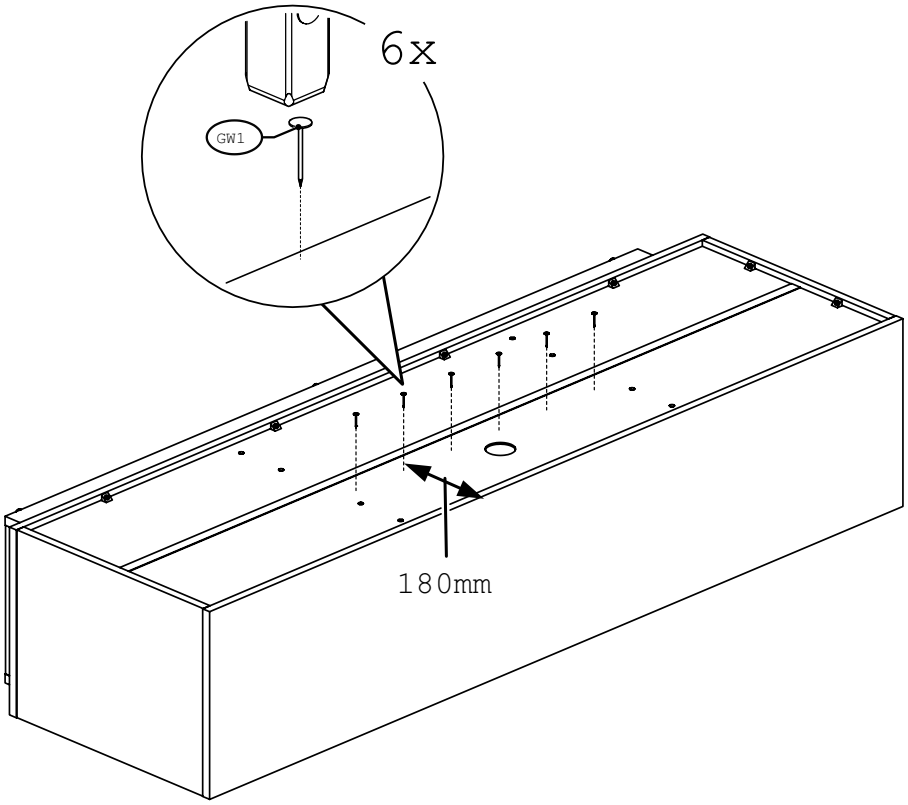
6x
GW1
180mm

38

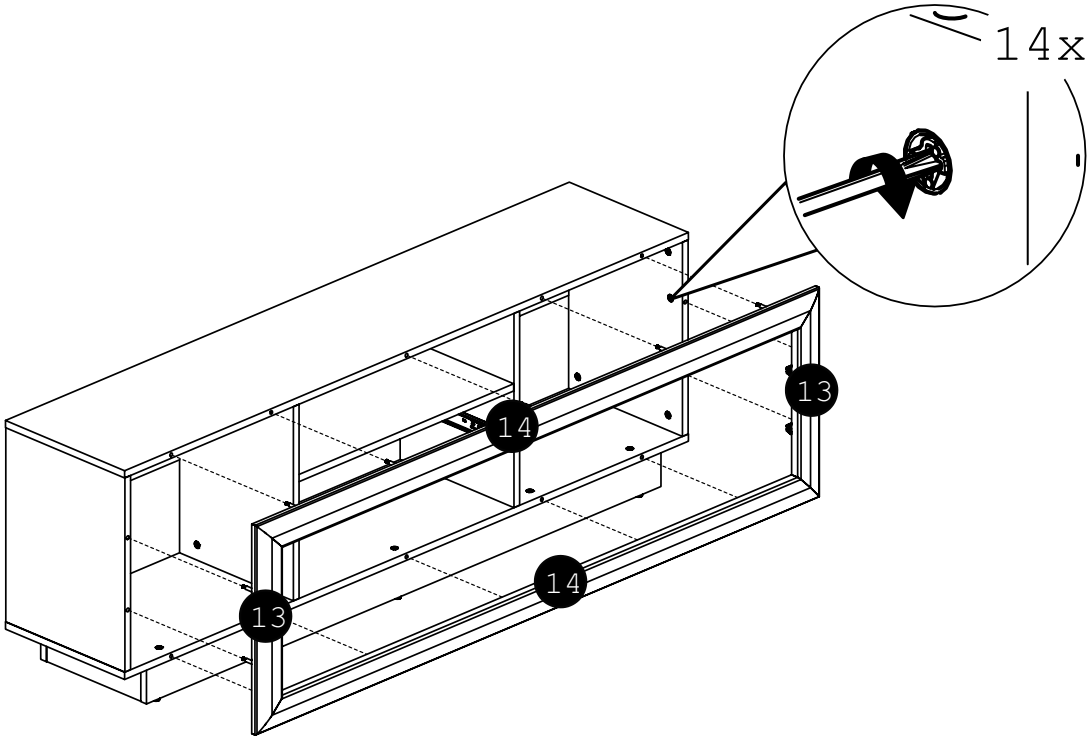

39

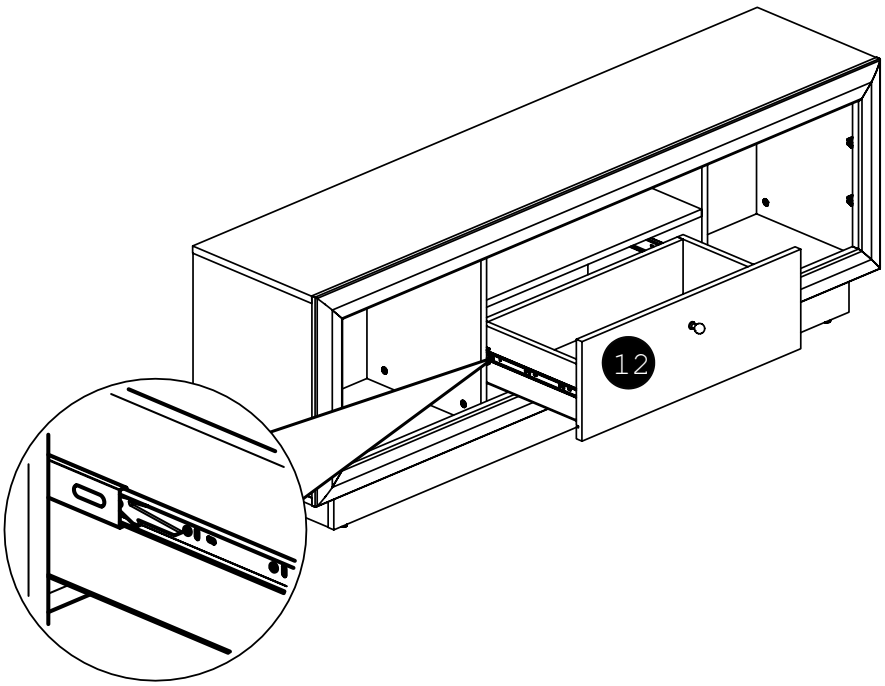

40

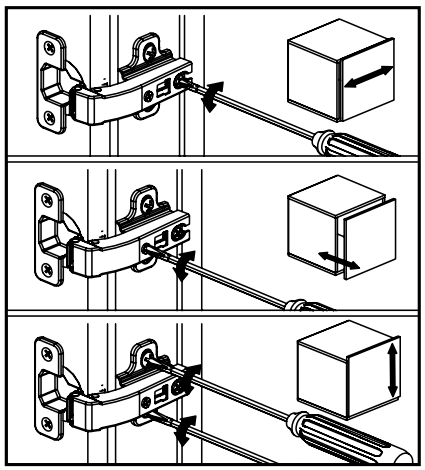

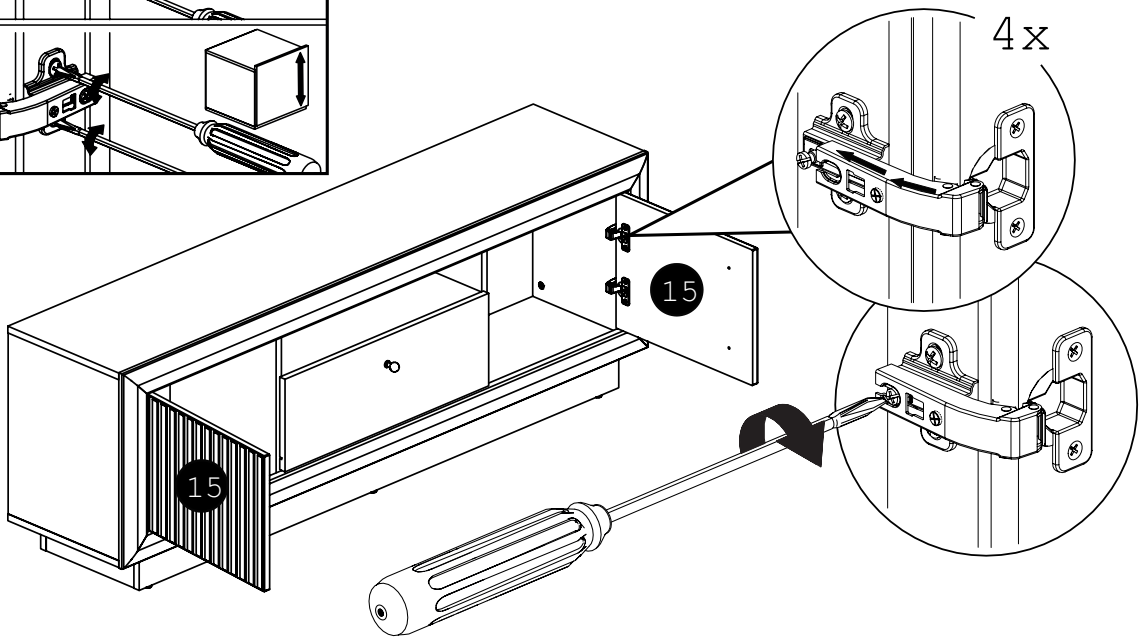

41

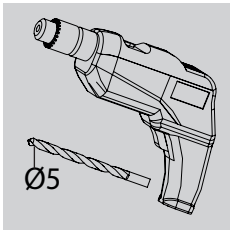

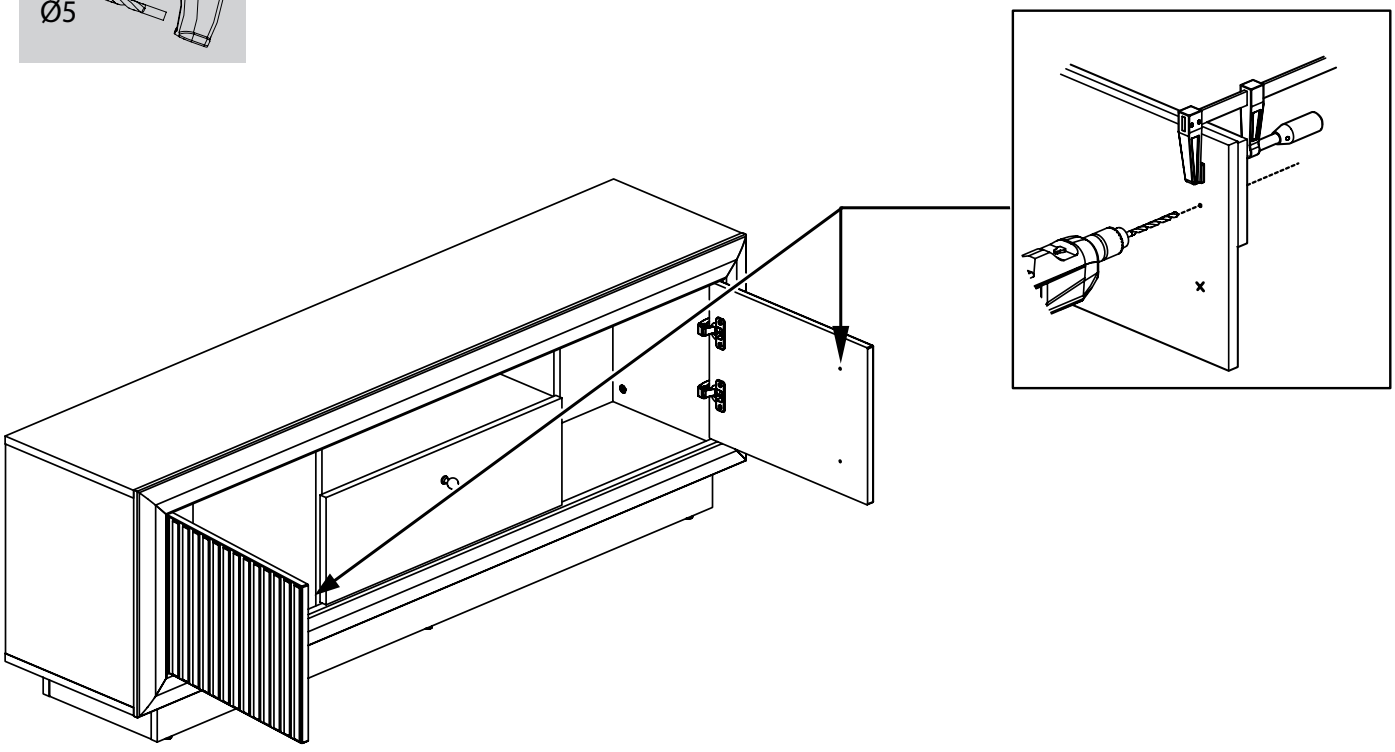

42

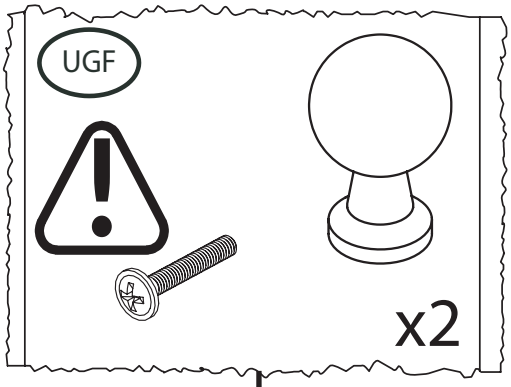

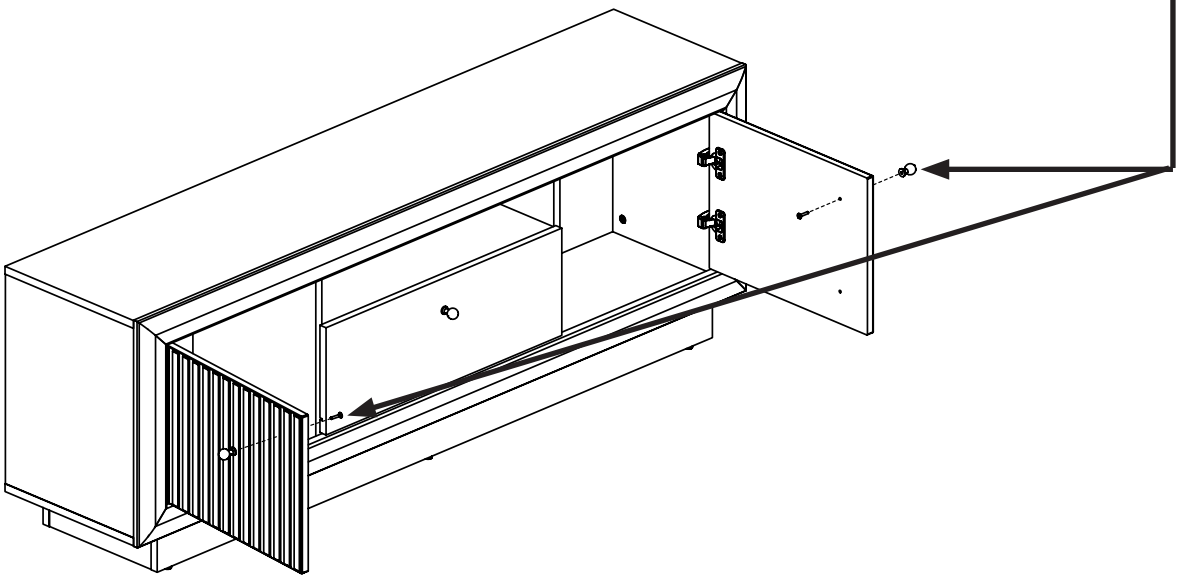

43

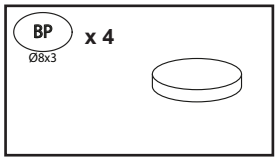

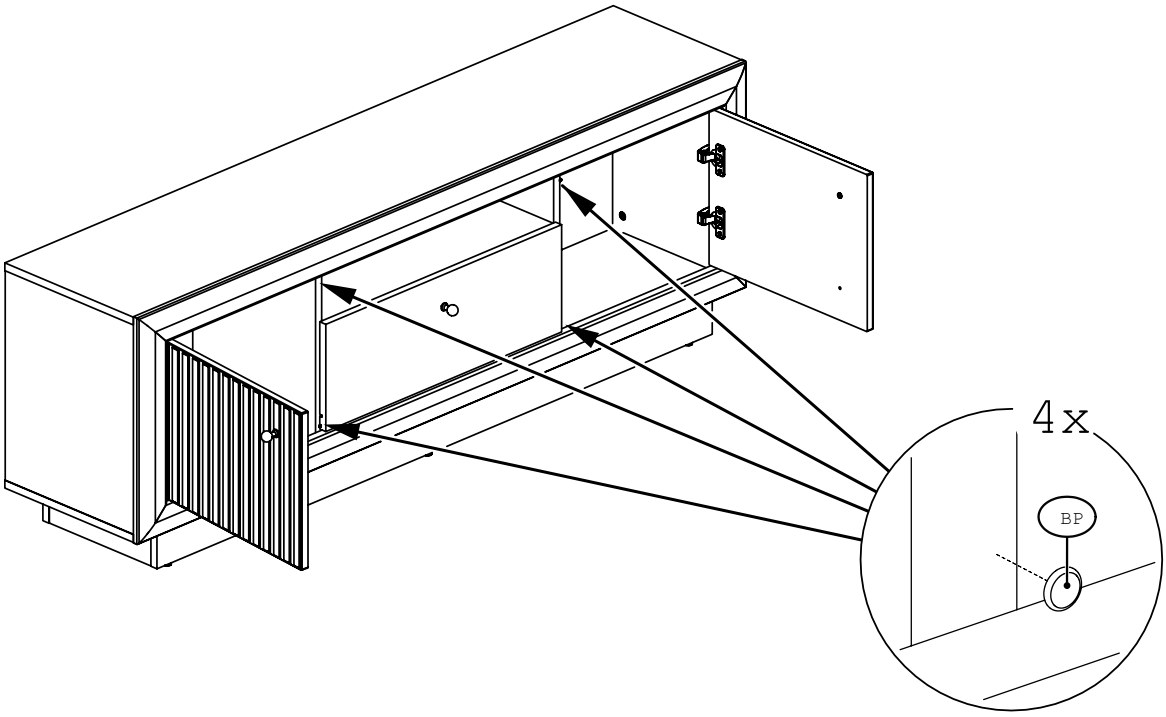

44

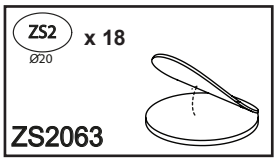

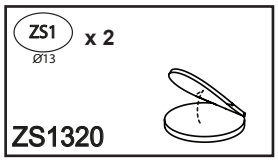

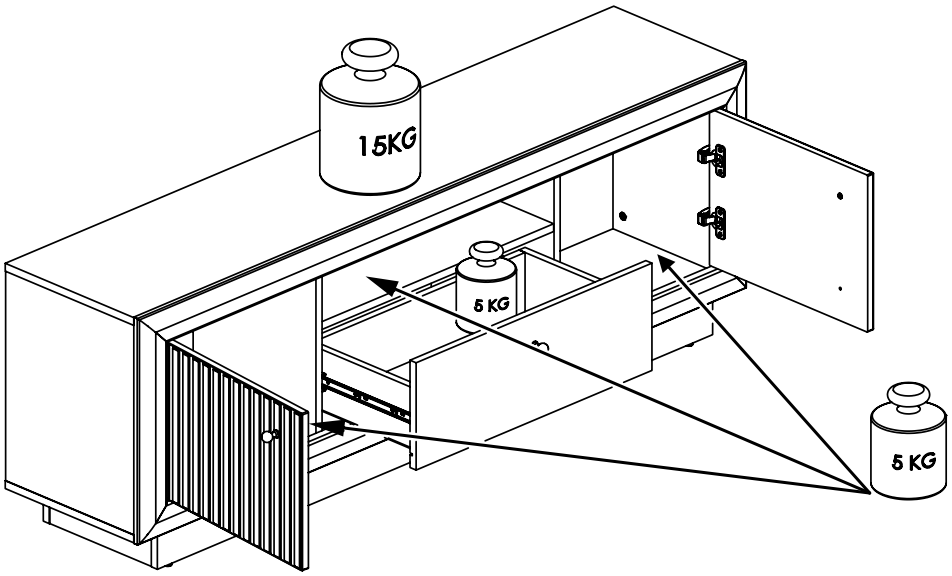

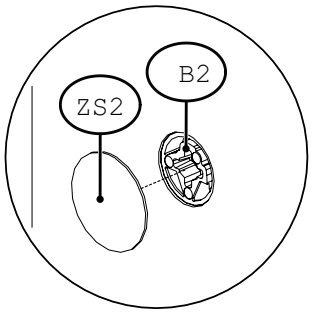

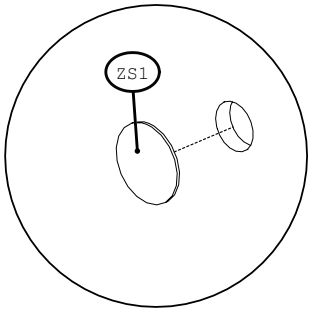

PL –
Przed zawieszeniem mebla, lub przymocowaniem go do ściany , sprawdź wcześniej rodzaj i wytrzymałość ściany. Dobierz odpowiednie kołki i wkręty do rodzaju ściany. W przypadku wątpliwości skontaktuj się ze specjalistą. Montaż musi zostać wykonany przez osobę kompetentną. Instalacja powinna być przeprowadzona zgodnie z instrukcjami producenta – w przeciwnym razie może pojawić się niebezpieczeństwo, że instalacja będzie nieprawidłowa co może spowodować poważne lub śmiertelne obrażenia ciała skutek przygniecenia.
OSTRZEŻENIE!!! W celu uniknięcia przewrócenia się tego produktu należy używać go z dołączonym urządzeniem mocowania do ściany. Podczas użytkowania umieszczaj ciężkie przedmioty w dolnej części mebla, nie stawiaj na nim zbyt ciężkich przedmiotów oraz nigdy nie pozwalaj dzieciom wspinać się na szuflady, drzwiczki i półki.

BG –
Преди да окачите или закрепите мебели към стена, проверете вида и здравината на стената. Изберете подходящи дюбели и винтове за вида стена. В случай на съмнение, се свържете със специалист. Сглобяването трябва да се извърши от компетентно лице. Инсталирането трябва да се извършва в съответствие с инструкциите на производителя – в противен случай неправилното инсталиране може да доведе до сериозни или фатални наранявания от смачкване. ПРЕДУПРЕЖДЕНИЕ!!! За да предотвратите преобръщане, този продукт трябва да се използва с включеното устройство за закрепване към стена. По време на употреба поставяйте тежки предмети върху долната част на мебелите, не поставяйте прекомерно тежки предмети върху тях и никога не позволявайте на деца да се катерят по чекмеджета, врати или рафтове.

CZ –
Před zavěšením nebo připevněním nábytku na zeď zkontrolujte typ a pevnost zdi. Vyberte vhodné hmoždinky a šrouby pro daný typ zdi. V případě pochybností se obraťte na odborníka. Montáž musí provést kompetentní osoba. Instalace by měla být provedena v souladu s pokyny výrobce – jinak může nesprávná instalace vést k vážným nebo smrtelným zraněním způsobeným rozdrcením. VAROVÁNÍ!!! Abyste zabránili převrácení, musí být tento výrobek používán s dodaným upevňovacím prvkem na zeď. Během používání umisťujte těžké předměty na spodní část nábytku, nepokládejte na něj nadměrně těžké předměty a nikdy nedovolte dětem lézt na zásuvky, dveře nebo police.

DE –
Bevor Sie Möbel an der Wand befestigen, prüfen Sie die Wandbeschaffenheit und -tragfähigkeit. Wählen Sie die passenden Dübel und Schrauben. Im Zweifelsfall wenden Sie sich an einen Fachmann. Die Montage darf nur von einer qualifizierten Person durchgeführt werden. Die Installation muss gemäß den Herstelleranweisungen erfolgen – andernfalls kann eine unsachgemäße Montage zu schweren oder gar tödlichen Quetschverletzungen führen. WARNUNG!!! Um ein Umkippen zu verhindern, muss dieses Produkt mit der beiliegenden Wandbefestigung verwendet werden. Stellen Sie während der Benutzung schwere Gegenstände unter die Möbel, stellen Sie keine übermäßig schweren Gegenstände darauf und lassen Sie Kinder niemals auf Schubladen, Türen oder Regale klettern.

EN –
Before hanging or attaching furniture to a wall, check the wall type and strength. Select appropriate wall plugs and screws for your wall type. If in doubt, contact a specialist. Assembly must be performed by a competent person. Installation should be performed in accordance with the manufacturer's instructions – otherwise, improper installation may result in serious or fatal crushing injuries. WARNING!!! To prevent tipping, this product must be used with the included wall anchoring device. During use, place heavy objects on the bottom of the furniture, do not place excessively heavy objects on it, and never allow children to climb on drawers, doors, or shelves.

ES –
Antes de colgar o fijar muebles a la pared, compruebe el tipo y la resistencia de la misma. Seleccione los tacos y tornillos adecuados para su tipo de pared. En caso de duda, consulte con un especialista. El montaje debe ser realizado por una persona competente. La instalación debe realizarse siguiendo las instrucciones del fabricante; de lo contrario, una instalación incorrecta puede provocar lesiones graves o mortales por aplastamiento. ¡ADVERTENCIA! Para evitar que el mueble se vuelque, debe utilizarse con el dispositivo de anclaje a la pared incluido. Durante su uso, coloque los objetos pesados en la parte inferior del mueble, no coloque objetos excesivamente pesados sobre él y nunca permita que los niños se suban a los cajones, puertas o estantes.

EST –
Enne mööbli seinale riputamist või kinnitamist kontrollige seina tüüpi ja tugevust. Valige oma seina tüübile sobivad tüüblid ja kruvid. Kahtluse korral pöörduge spetsialisti poole. Monteerimine peab toimuma pädeva isiku poolt. Paigaldamine peaks toimuma vastavalt tootja juhistele – vastasel juhul võib vale paigaldamine põhjustada tõsiseid või surmaga lõppevaid muljumisvigastusi. HOIATUS!!! Toote ümberkukkumise vältimiseks kasutage seda kaasasoleva seinakinnitusvahendiga. Kasutamise ajal asetage mööbli alla rasked esemed, ärge asetage sellele telerit ega muid raskeid esemeid ja ärge kunagi laske lastel sahtlitele, ustele ega riiulitele ronida.

FR –
Avant de fixer un meuble au mur, vérifiez le type et la résistance de celui-ci. Choisissez les chevilles et vis adaptées. En cas de doute, contactez un spécialiste. Le montage doit être effectué par une personne compétente. L'installation doit être réalisée conformément aux instructions du fabricant ; une installation incorrecte peut entraîner des blessures graves, voire mortelles, par écrasement. AVERTISSEMENT ! Pour éviter tout basculement, ce produit doit être utilisé avec le dispositif de fixation murale fourni. Lors de son utilisation, placez les objets lourds sous le meuble, ne surchargez pas celui-ci et ne laissez jamais les enfants grimper sur les tiroirs, les portes ou les étagères.

HR –
Prije vješanja ili pričvršćivanja namještaja na zid, provjerite vrstu i čvrstoću zida. Odaberite odgovarajuće tiple i vijke za vašu vrstu zida. U slučaju sumnje, obratite se stručnjaku. Sastavljanje mora izvršiti kompetentna osoba. Ugradnju treba izvršiti u skladu s uputama proizvođača – u suprotnom, nepravilna ugradnja može rezultirati ozbiljnim ili smrtonosnim ozljedama od gnječenja. UPOZORENJE!!! Kako biste spriječili prevrtanje, ovaj proizvod mora se koristiti s priloženim uređajem za pričvršćivanje na zid. Tijekom upotrebe stavite teške predmete na dno namještaja, nemojte na njega stavljati pretjerano teške predmete i nikada ne dopustite djeci da se penju po ladicama, vratima ili policama.

HU –
Mielőtt bútorokat akasztana vagy rögzítene a falhoz, ellenőrizze a fal típusát és szilárdságát. Válassza ki a fal típusának megfelelő tipliket és csavarokat. Kétség esetén forduljon szakemberhez. Az összeszerelést szakképzett személynek kell elvégeznie. A telepítést a gyártó utasításainak megfelelően kell elvégezni – ellenkező esetben a nem megfelelő telepítés súlyos vagy halálos zúzódásos sérüléseket okozhat. FIGYELMEZTETÉS!!! A felborulás elkerülése érdekében a terméket a mellékelt fali rögzítőeszközzel kell használni. Használat közben helyezzen nehéz tárgyakat a bútor aljára, ne helyezzen rá túl nehéz tárgyakat, és soha ne engedje, hogy a gyerekek fiókokra, ajtókra vagy polcokra másszanak.

I –
Prima di appendere o fissare i mobili a una parete, verificare il tipo e la resistenza della parete stessa. Selezionare tasselli e viti adatti al tipo di parete. In caso di dubbi, contattare un tecnico specializzato. Il montaggio deve essere eseguito da personale qualificato. L'installazione deve essere effettuata secondo le istruzioni del produttore; in caso contrario, un'installazione errata può causare gravi o mortali lesioni da schiacciamento. ATTENZIONE!!! Per evitare il ribaltamento, questo prodotto deve essere utilizzato con il dispositivo di ancoraggio a parete incluso. Durante l'uso, posizionare gli oggetti pesanti alla base del mobile, non appoggiarvi sopra oggetti eccessivamente pesanti e non permettere mai ai bambini di arrampicarsi su cassetti, ante o ripiani.

LV –
Pirms mēbeļu pakarināšanas vai piestiprināšanas pie sienas pārbaudiet sienas tipu un izturību. Izvēlieties atbilstošus sienas dībeļus un skrūves atbilstoši sienas tipam. Ja rodas šaubas, sazinieties ar speciālistu. Montāžu jāveic kompetentai personai. Uzstādīšana jāveic saskaņā ar ražotāja norādījumiem – pretējā gadījumā nepareiza uzstādīšana var izraisīt nopietnus vai letālus saspiešanas ievainojumus. BRĪDINĀJUMS!!! Lai novērstu apgāšanos, šis produkts jālieto kopā ar komplektā iekļauto sienas stiprinājuma ierīci. Lietošanas laikā novietojiet smagus priekšmetus uz mēbeles apakšas, nenovietojiet uz tās pārāk smagus priekšmetus un nekad neļaujiet bērniem kāpt uz atvilktnēm, durvīm vai plauktiem.

LT –
Prieš kabindami ar tvirtindami baldus prie sie

nos, patikrinkite sienos tipą ir tvirtumą. Pasirinkite tinkamus sieninius kaiščius ir varžtus pagal savo sienos tipą. Kilus abejonių, kreipkitės į specialistą. Surinkimą turi atlikti kompetentingas asmuo. Montavimas turi būti atliekamas pagal gamintojo instrukcijas – kitaip netinkamas montavimas gali sukelti sunkius ar mirtinus sužalojimus dėl sutraiškymo. ĮSPĖJIMAS!!! Kad gaminys neapvirstų, jį reikia naudoti su pridedamu sienos tvirtinimo įtaisu. Naudojimo metu sunkius daiktus dėkite ant baldo apačios, nedėkite ant jo per sunkių daiktų ir niekada neleiskite vaikams lipti ant stalčių, durelių ar lentynų.

NL –
Controleer vóór het ophangen of bevestigen van meubels aan een muur het type en de sterkte van de muur. Kies de juiste pluggen en schroeven voor uw muurtype. Neem bij twijfel contact op met een specialist. De montage moet worden uitgevoerd door een bekwame persoon. De installatie moet worden uitgevoerd volgens de instructies van de fabrikant – anders kan onjuiste installatie leiden tot ernstig of zelfs dodelijk letsel door beknelling. WAARSCHUWING!!! Om kantelen te voorkomen, moet dit product worden gebruikt met het meegeleverde muuranker. Plaats tijdens gebruik zware voorwerpen aan de onderkant van het meubel, plaats er geen extreem zware voorwerpen op en laat kinderen nooit op lades, deuren of planken klimmen.

P –
Antes de pendurar ou fixar móveis na parede, verifique o tipo e a resistência da parede. Selecione buchas e parafusos adequados para o seu tipo de parede. Em caso de dúvida, consulte um especialista. A montagem deve ser realizada por uma pessoa qualificada. A instalação deve ser feita de acordo com as instruções do fabricante; caso contrário, a instalação incorreta pode resultar em ferimentos graves ou fatais por esmagamento. ATENÇÃO!!! Para evitar que o móvel tombe, este produto deve ser usado com o dispositivo de fixação na parede incluído. Durante o uso, coloque objetos pesados na parte inferior do móvel, não coloque objetos excessivamente pesados sobre ele e nunca permita que crianças subam em gavetas, portas ou prateleiras.

RO –
Înainte de a agăța sau fixa mobila pe un perete, verificați tipul și rezistența peretelui. Selectați dibluri și șuruburi adecvate pentru tipul de perete. În caz de dubii, contactați un specialist. Montajul trebuie efectuat de o persoană competentă. Instalarea trebuie efectuată în conformitate cu instrucțiunile producătorului - în caz contrar, instalarea necorespunzătoare poate duce la răniri grave sau fatale prin strivire. AVERTISMENT!!! Pentru a preveni răsturnarea, acest produs trebuie utilizat cu dispozitivul de ancorare pe perete inclus. În timpul utilizării, așezați obiecte grele pe partea inferioară a mobilei, nu așezați obiecte excesiv de grele pe aceasta și nu permiteți niciodată copiilor să se urce pe sertare, uși sau rafturi.

RU –
Перед тем как вешать или прикреплять мебель к стене, проверьте тип и прочность стены. Выберите подходящие дюбели и саморезы для вашего типа стены. В случае сомнений обратитесь к специалисту. Сборка должна выполняться квалифицированным специалистом. Установка должна производиться в соответствии с инструкциями производителя – в противном случае неправильная установка может привести к серьезным или смертельным травмам от сдавливания. ВНИМАНИЕ!!! Для предотвращения опрокидывания изделие необходимо использовать с прилагаемым настенным анкерным устройством. Во время использования ставьте тяжелые предметы на нижнюю часть мебели, не ставьте на нее чрезмерно тяжелые предметы и никогда не позволяйте детям залезать на ящики, двери или полки.

S –
Innan du hänger eller fäster möbler på en vägg, kontrollera väggtyp och hållfasthet. Välj lämpliga väggpluggar och skruvar för din väggtyp. Kontakta en specialist om du är osäker. Montering måste utföras av en kompetent person. Installationen ska utföras i enlighet med tillverkarens instruktioner – annars kan felaktig installation leda till allvarliga eller dödliga klämskador. VARNING!!! För att förhindra att produkten välter måste den användas med den medföljande väggförankringsanordningen. Placera tunga föremål på undersidan av möbeln under användning, placera inte alltför tunga föremål på den och låt aldrig barn klättra på lådor, dörrar eller hyllor.

SK –
Pred zavesením alebo pripevnením nábytku na stenu skontrolujte typ a pevnosť steny. Vyberte vhodné hmoždinky a skrutky pre váš typ steny. V prípade pochybností sa obráťte na odborníka. Montáž musí vykonať kompetentná osoba. Inštalácia by sa mala vykonať v súlade s pokynmi výrobcu – inak môže nesprávna inštalácia viesť k vážnym alebo smrteľným zraneniam spôsobeným rozdrvením. UPOZORNENIE!!! Aby ste predišli prevráteniu, tento výrobok sa musí používať s priloženým upevňovacím zariadením na stenu. Počas používania umiestňujte ťažké predmety na spodnú časť nábytku, neklaďte naň nadmerne ťažké predmety a nikdy nedovoľte deťom liezť na zásuvky, dvere alebo police.

SLO –
Preden obesite ali pritrdite pohištvo na steno, preverite vrsto in trdnost stene. Izberite ustrezne stenske vložke in vijake za vašo vrsto stene. V primeru dvoma se obrnite na strokovnjaka. Montažo mora opraviti usposobljena oseba. Namestitev je treba izvesti v skladu z navodili proizvajalca – sicer lahko nepravilna namestitev povzroči hude ali smrtne poškodbe zaradi zmečkanin. OPOZORILO!!! Da preprečite prevračanje, je treba ta izdelek uporabljati s priloženo sidrno napravo za steno. Med uporabo postavite težke predmete na dno pohištva, nanj ne postavljajte pretežkih predmetov in nikoli ne dovolite otrokom, da plezajo po predalih, vratih ali policah.

SRB –
Пре него што окачите или причврстите намештај на зид, проверите врсту и чврстоћу зида. Изаберите одговарајуће зидне типлове и завртње за ваш тип зида. У случају сумње, обратите се стручњаку. Монтажу мора обавити стручна особа. Инсталацију треба обавити у складу са упутствима произвођача – у супротном, неправилна инсталација може довести до озбиљних или смртоносних повреда услед гњечења. УПОЗОРЕЊЕ!!! Да бисте спречили превртање, овај производ мора се користити са приложеним уређајем за зидно анкерисање. Током употребе, стављајте тешке предмете на дно намештаја, не стављајте претешке предмете на њега и никада не дозволите деци да се пењу по фиокама, вратима или полицама.

TR –
Mobilyayı duvara asmadan veya sabitlemeden önce duvar tipini ve sağlamlığını kontrol edin. Duvar tipinize uygun dübel ve vidaları seçin. Emin değilseniz bir uzmana danışın. Montaj, yetkin bir kişi tarafından yapılmalıdır. Kurulum, üreticinin talimatlarına uygun olarak yapılmalıdır; aksi takdirde, yanlış kurulum ciddi veya ölümcül ezilme yaralanmalarına neden olabilir. UYARI!!! Devrilmeyi önlemek için bu ürün, birlikte verilen duvar sabitleme aparatı ile birlikte kullanılmalıdır. Kullanım sırasında, ağır nesneleri mobilyanın altına yerleştirin, üzerine aşırı ağır nesneler koymayın ve çocukların çekmecelere, kapılara veya raflara tırmanmasına asla izin vermeyin.

UKR –
Перш ніж вішати або кріпити меблі до стіни, перевірте тип та міцність стіни. Виберіть відповідні дюбелі та шурупи для вашого типу стіни. У разі сумнівів зверніться до спеціаліста. Збірку має виконувати кваліфікована особа. Встановлення слід виконувати відповідно до інструкцій виробника – інакше неправильне встановлення може призвести до серйозних або смертельних травм від роздавлювання. УВАГА!!! Щоб запобігти перекиданню, цей виріб необхідно використовувати з доданим пристроєм для кріплення до стіни. Під час використання кладіть важкі предмети на нижню частину меблів, не ставте на них надмірно важкі предмети та ніколи не дозволяйте дітям залазити на шухляди, дверцята чи полиці.

PL - Mocowanie mebla do ściany / BG - Закрепване на мебелите към стената / CZ - Upevnění nábytku ke zdi / DE - Befestigung der Möbel an der Wand / EN - Fixing the furniture to the wall / ES - Fijando los muebles a la pared / EST - Mööbli kinnitamine seinale / FR - Fixation des meubles au mur / HR - Ugradnja namještaja na zid / HU - A bútorok falhoz rögzítése / I - Fissare i mobili al muro / LT - Baldų tvirtinimas prie sienos / LV - Mēbeļu piestiprināšana pie sienas / NL - Het meubilair aan de muur bevestigen / P - Fixando a mobília na parede / RO - Fixarea mobilierului pe perete / RU - Крепление мебели к стене / S - Fäster möblerna på väggen / SK - Pripevnenie nábytku k stene / SLO - Pritrditev pohištva na steno / SRB - Спајање намештаја на зид / TR - Mobilyayı duvara sabitleme / UKR - Кріплення меблів до стіни /

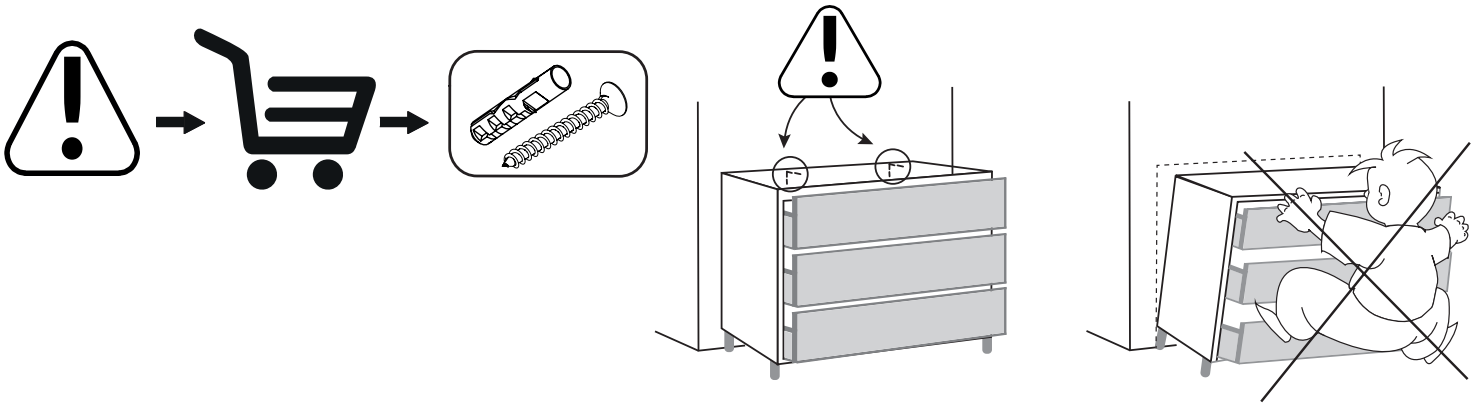

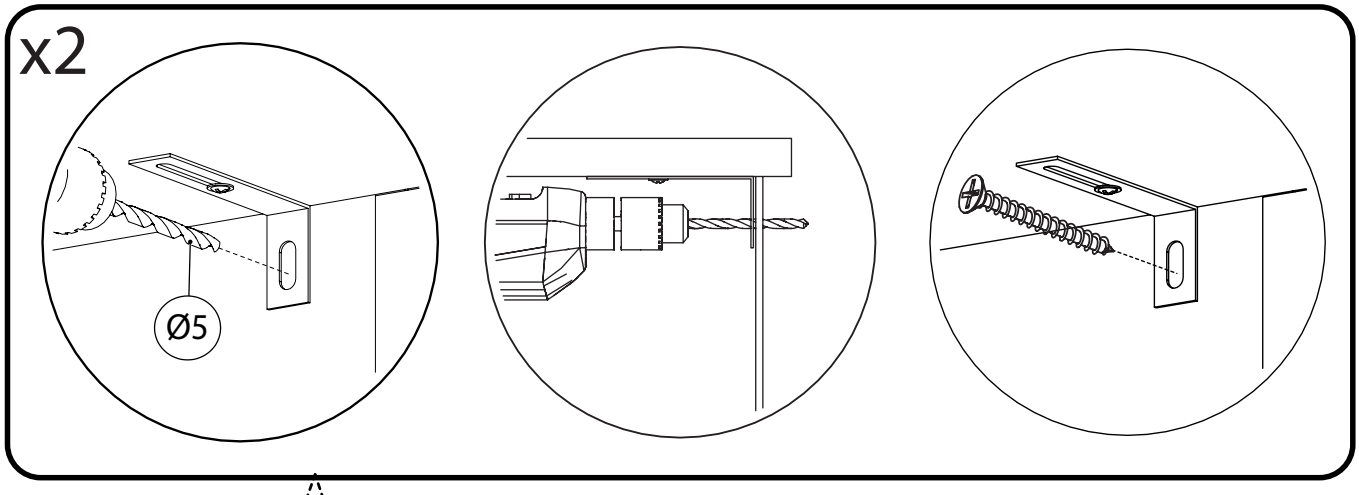

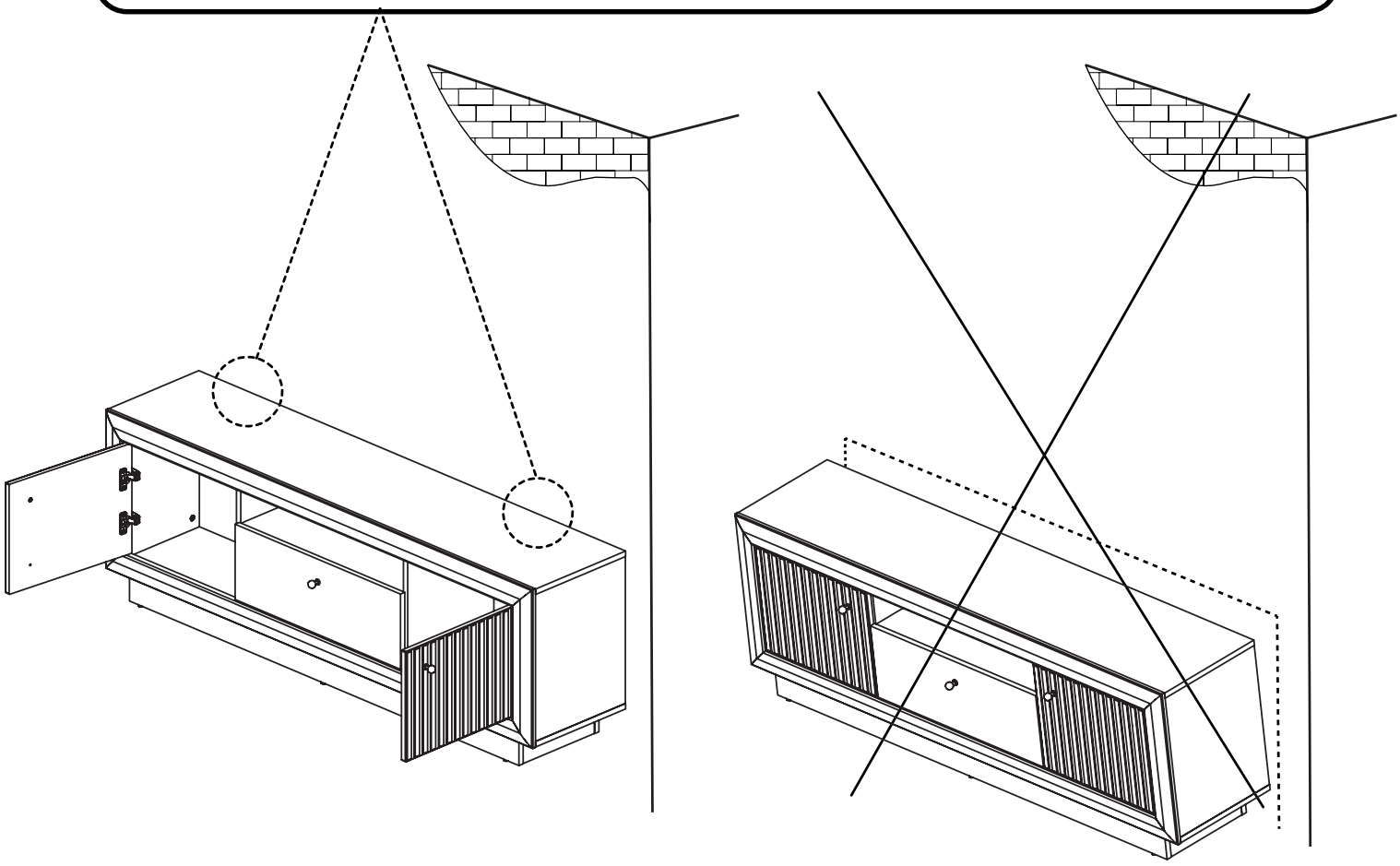

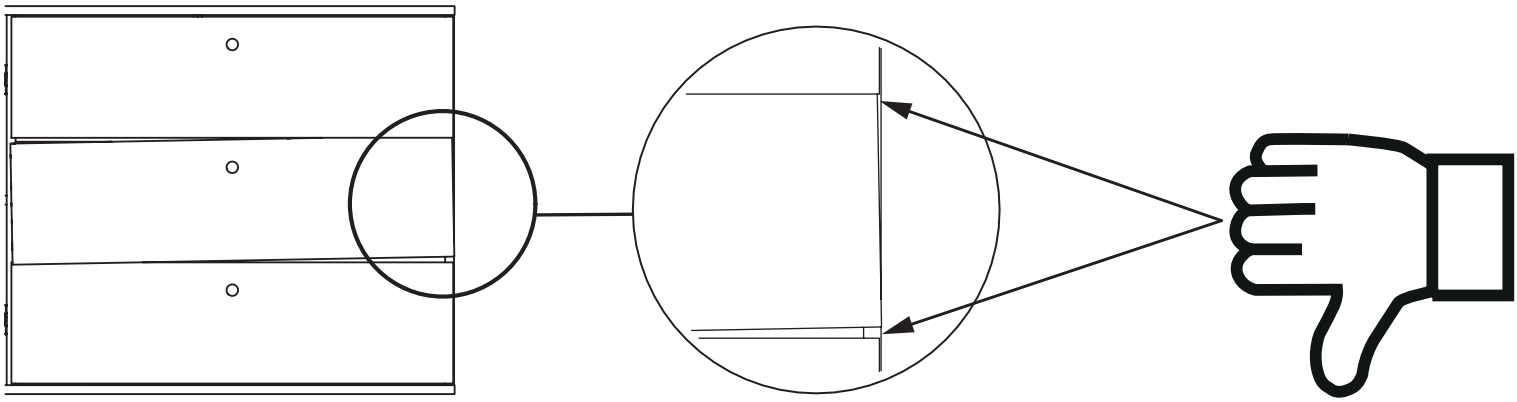

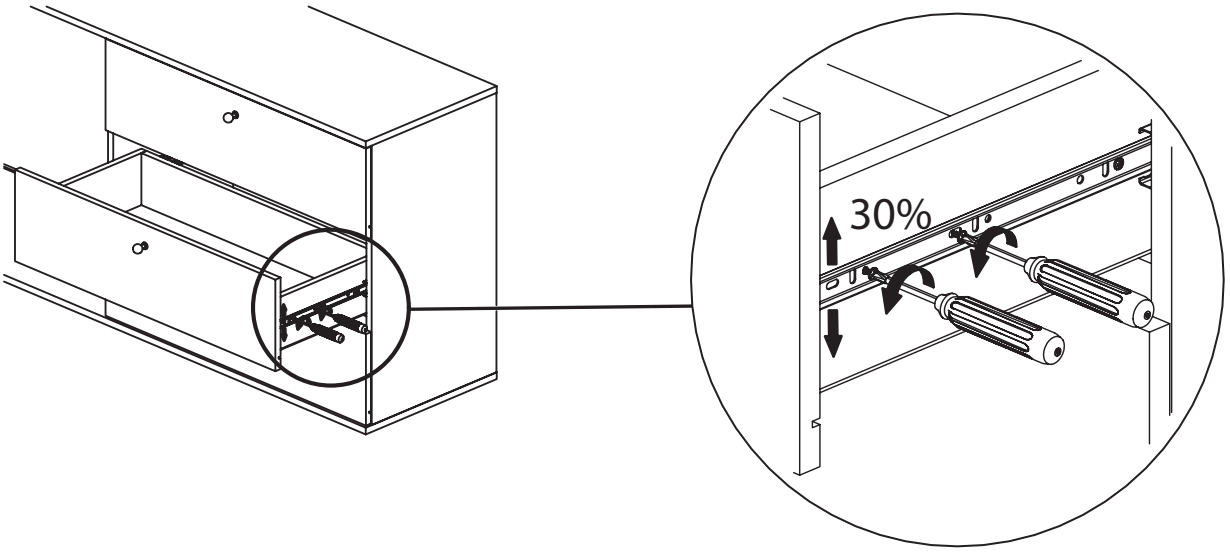
30%

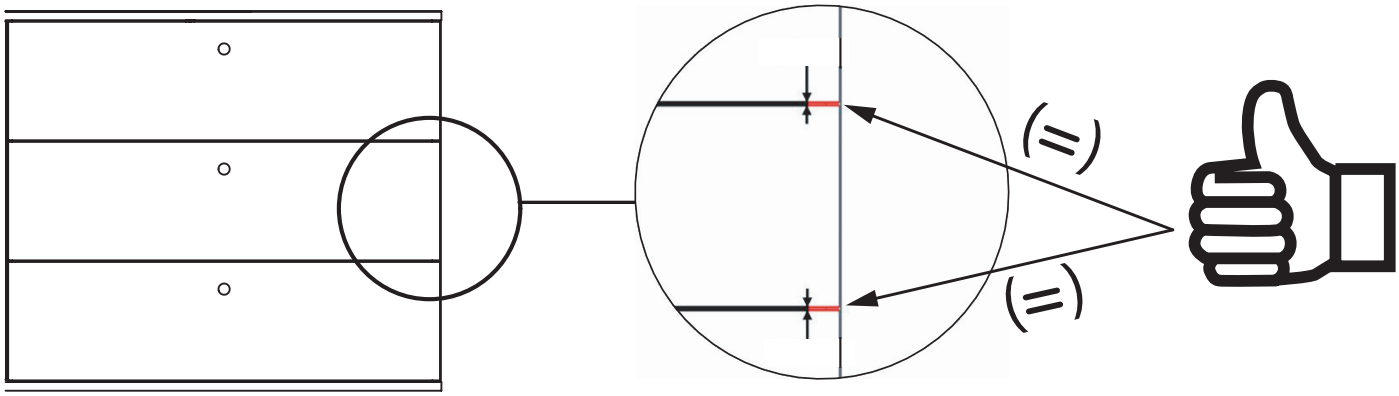
(=)
(=)

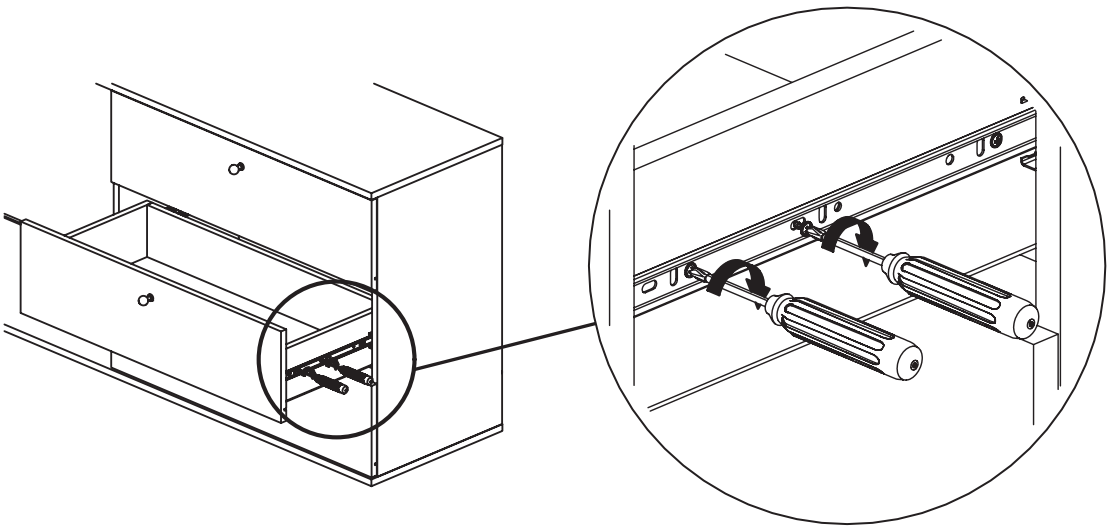

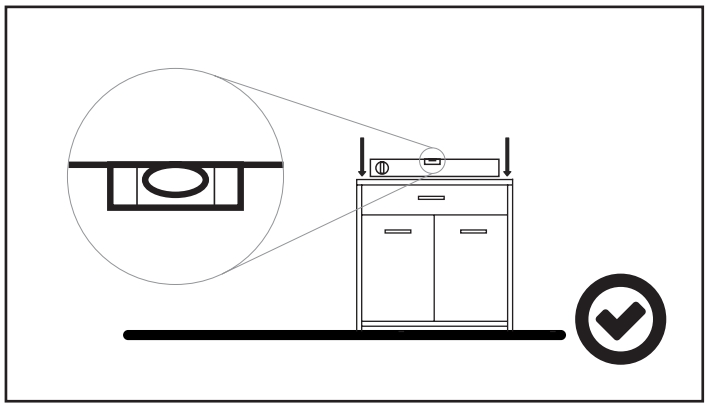

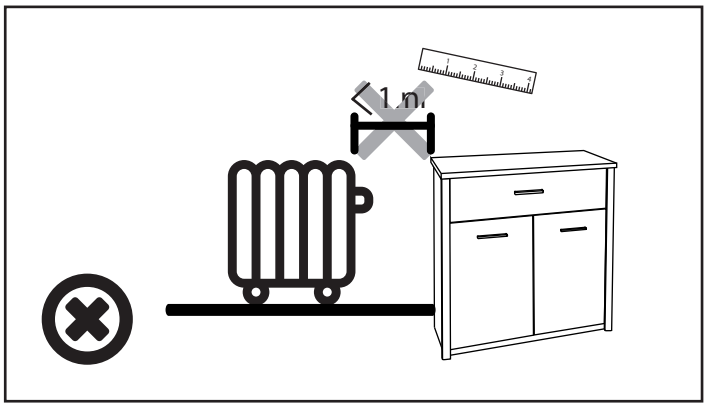
1 m

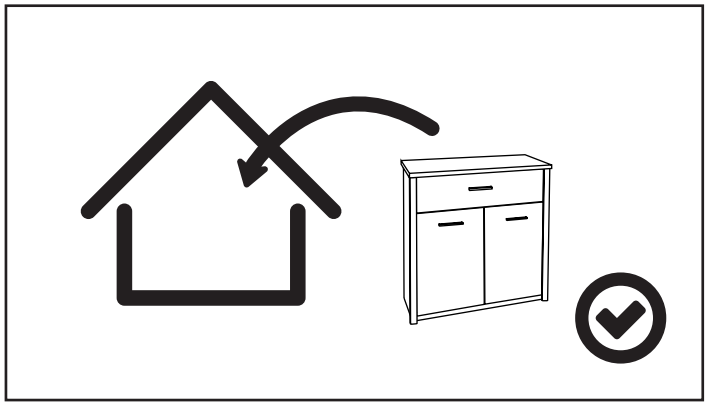

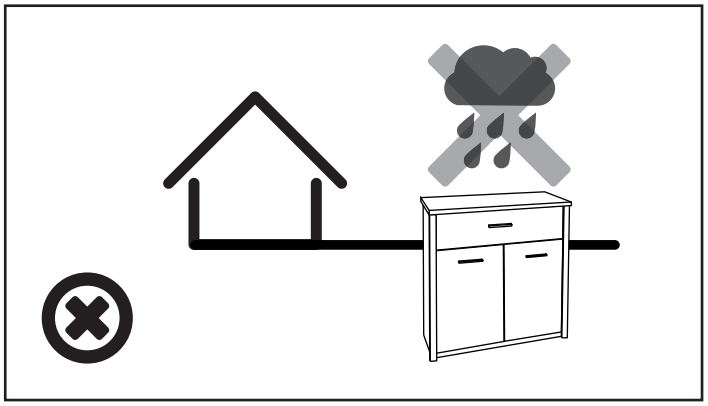

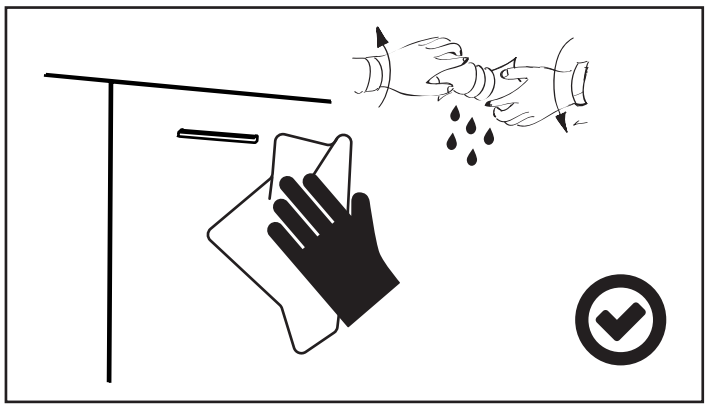

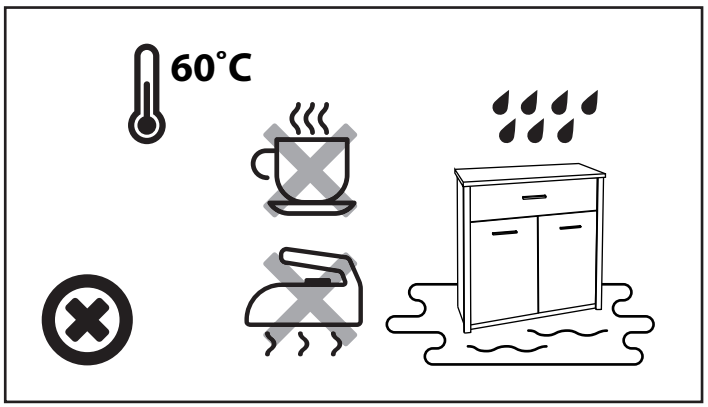
60°C

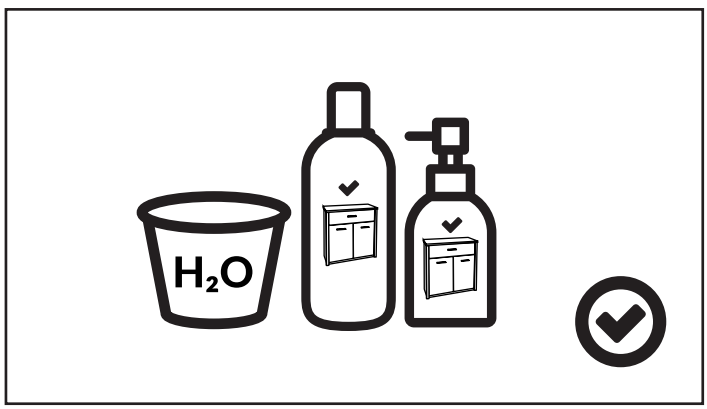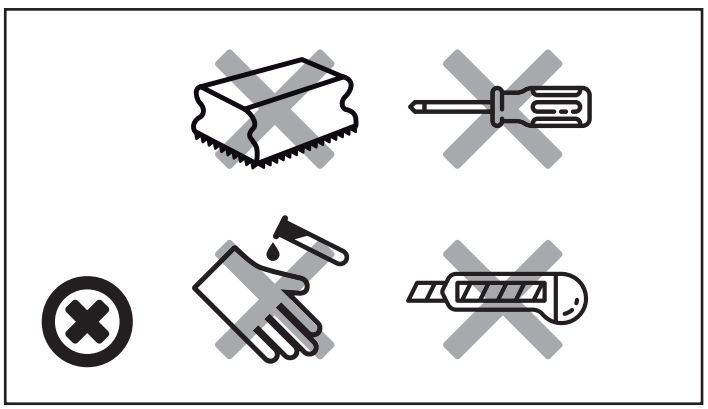
H2O